Manual de utilizare
Ръководство за експлоатация и Поддръжка
Használati és karbantartási kézikönyv
User manual

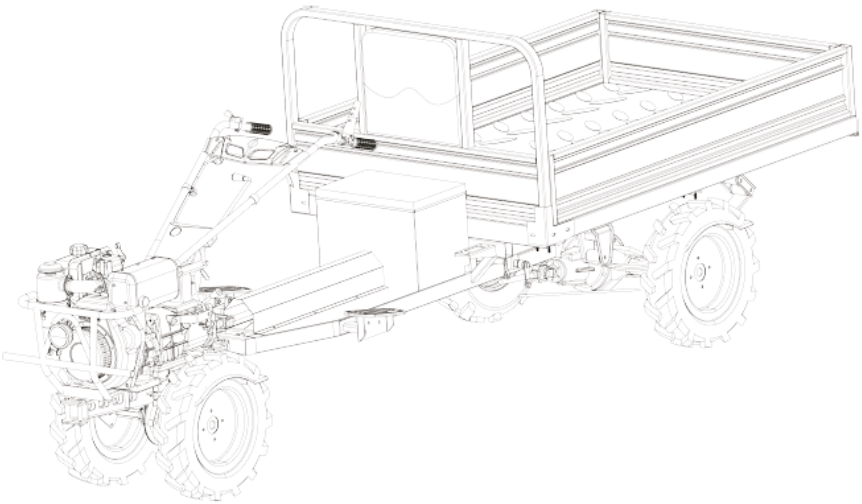

Motocultor cu remorcă, pg. 7
Мотокултиватор с ремарке, pg. 52
Motokultivátor pótkocsival, pg. 99
Tiller with trailer, pg. 142

BTA-17SG-4WD_BTA-17SD-4WD

Italia Star Com Due S.R.L.
Autostrada Bucuresti-Pitesti, km. 13/2, Loc. Chiajna, IF
004/021.433.03.27 info@italiastar.ro www.italiastar.ro

Fișa de reparație în garanție

Nr.	Dată recepție	Descrierea defectului	Reparație efectuată	Prelungirea garanției	L.S.
1					
2					
3					
4					
5					

Service autorizat:

Italia Star Com Due S.R.L.
Autostrada București - Pitești km. 13.2
Loc. Chiajna - Ilfov
Tel: 021.433.03.27
Fax: 021.433.03.26
info@italiastar.ro www.italiastar.ro

CERTIFICAT DE GARANȚIE

Seria AA Nr. _____

Nume marcă produs:_____

Model: _____

Seria nr.:_____

Accesorii:_____

Vânzător:_____

Semnătură și ștampilă:

_____

Cumpărător:_____

Adresa :_____

Data cumpărării: _____

Semnătură / ștampilă:

_____

DISTRIBUITOR: .....

NUME: .....

ADRESA: .....

Prin prezența confirm că am primit produsul în perfectă stare de funcționare împreună cu ghidul de utilizare în limba română și am luat la cunoștiință că prezentul certificat de garanție este valabil numai însoțit de factură de achiziție și de bon fiscal sau chitanță. Dacă produsul nu este însoțit de prezentul certificat sau garanția este expirată sau anulată de către service din cauza utilizării în condiții anormale conform paragrafului 5, reparația se va efectua cu acordul meu contra cost.

Condiții de acordare a garanției

1. Termenul de garanție este de **24 luni** pentru persoanele fizice și **12 luni** pentru persoanele juridice, de la dată cumpărării produsului și respectiv ale accesoriilor standard aflate în componența sa (cumpărate simultan cu produsul, cele fără de care aparatul nu poate funcționa).

2. Garanția se acordă conform legislației române în vigoare la dată cumpărării, se aplică numai dacă aparatul este folosit corespunzător (în concordanță cu instrucțiunile de folosire) și este valabilă numai însoțită de factură de cumpărare și certificatul de garanție, ambele în original.

3. În cazul defectării în condiții normale de utilizare, pe durata perioadei de garanție, produsul se va repara gratuit, la sediul menționat în acest certificat.

4. Prezentul produs are în componentă subansamble electronice și mecanice diverse, care necesită respectarea cu strictețe a condițiilor de manipulare, transport, păstrare, exploatare, întreținere și reparație prevăzute în manualul de utilizare. Consumabilele nu sunt acoperite de garanție.

5. Situații care duc la ieșirea din garanție a produsului:

- Nerespectarea condițiilor de manipulare, transport, păstrare, instalare, punere în funcțiune, exploatare și întreținere prevăzute în manualul de utilizare sau în condiții ce contravin standardelor tehnice din România;
- Documentele de garanție nu sunt prezentate, au fost deteriorate / modificate sau sunt ilizibile;
- Aparatul prezintă deteriorări cauzate de accidente mecanice, lovituri, șocuri, pătrunderi de lichide, expuneri la foc, utilizare greșită sau neglijență, schimbări ale stării aparatului, păstrarea în condiții improprii – funcționarea repetată în regim de mari diferențe de temperatura care cauzează fenomenul de “condens” intern, expunerea excesivă la umezeală sau radiații solare, neglijență în utilizare, etc.
- Produsul a fost utilizat împreună cu alte accesorii în afară celor recomandate de producător.
- Exploatarea excesivă a aparatelor ceea ce poate conduce la arderea motoarelor, etc.

6. Pierderea certificatului de garanție determina ieșirea din garanție a produsului.

7. Necompletarea sau completarea incorectă a certificatului de garanție atrage după sine răspunderea vânzătorului.

8. Perioada de garanție se prelungește cu timpul scurs de la data predării produsului la service, până la dată repunerii în stare de funcționare a produsului. Prelungirea termenului de garanție se înscrie pe certificatul de garanție.

9. Durata medie de utilizare a produsului este de 3 ani. Italia Star Com Due SRL asigura contră cost, reparații în afară perioadei de garanție, sau dacă produsul a ieșit din garanție, pe toată durata medie de utilizare a produsului.

10. Cumpărătorului i-a fost probată funcționarea corespunzătoare a produsului și i s-a explicat modul de utilizare. Cumpărătorul a verificat inventarul de livrare al produsului inclusiv existența manualului de utilizare în limba română. Cumpărătorul a luat la cunoștință de integritatea șuruburilor și sigiliilor produsului.

În cazul defectării produsului, cumpărătorul va trebui să se prezinte la unul dintre sediile și punctele de service specificate în prezentul certificat. În cazul în care clientul nu domicilieaza în același oraș unde se află service-ul menționat pe certificat, clientul trebuie să meargă la magazinul de unde a achiziționat aparatul, vânzătorul având obligația să completeze procesul verbal de predare–primire, să menționeze defecțiunile reclamate, să trimită produsul printr-un curier rapid (RoExpress, Cargus, Speed Curier, etc.) către unul dintre punctele de service specificate în certificat și să achite taxele necesare transportului.

11. Garanția furnizată nu afectează drepturile statuale ale consumatorului prin legislația aplicabilă în vigoare (legea 449/2003; OG 21/1992; OG 140/2021) și nici drepturile consumatorului în raport cu dealer care decurg din contractul de vânzare cumpărare.

12. Pentru toate utilajele de tencuit/sapă/beton precum și pompele de lavabil/materiale composite sunt:

- Piesele componente și/sau ansamblurile care intră în contact cu lavabilul sau materialul compozit NU SUNT ACOPERITE DE GARANȚIE, acestea se încadrează la capitolul CONSUMABILE.
- Durata de viață a acestora este influențată de calitatea lavabilului/materialului compozit cât și de mentenanță, curățarea zilnică a elementelor (valve/supape de amorsare, filtre corp pompă și mâner pistol spray-ere) care intră în contact cu materialul utilizat precum și ungerea zilnică a elementelor mecanice aflate în mișcare acolo unde este prevăzută cu pompita/mecanism de ungere sau orificiu de ungere.

13. Pentru toate utilajele electrice NU SUNT ACOPERITE DE GARANȚIE piesele și subansamblele electrice/electronice care utilizate la o subtensiune de lucru, altă decât cea recomandată/indicată pe utilaj și alimentate, fiind cu prelungitoare-prelungitoare tambur mai mari de 10 m și cu o secțiune de cablu mai mică de 2,5 mm! Acolo unde alimentarea este trifazică și lipsa uneia din faze sau a impamantarii/nul de lucru, duce la distrugerea elementelor de comandă și/sau a motorului electric.

14. Clientul are obligația de a asigura mentenanță zilnică a utilajelor cu motoare termice prin curățarea filtrului de aer, respectiv verificarea nivelului de ulei motor și a uleiului din reductor.

15. Sunt excluse de la garanție piesele devenite inutilizabile din cauza utilizării sau reparării inadecvate, a întreținerii deficitare sau a uzurii obișnuite, precum și piesele și componentele modificate de către client, cele care nu au fost furnizate de importator/furnizor/unitatea de service autorizată (ex. șină de ghidaj, roți de antrenare, bujii, sfori demaror, clicheti, role demaror, filtru aer, filtru combustibil sau ulei, conducte de alimentare, furtunuri/semeringuri/rulmenți, garnituri, inele de etanșare și baterii.

În cazul generatoarelor, garanția se acordă și este valabilă pentru numărul de ore de funcționare specificat:

• Motoare diesel/benzină, funcționând la 3000 rpm – 1000 ore
• Motoare diesel, funcționând la 1500 rpm – 2000 ore
• Generatoare pe benzină – 500 ore de funcționare

Respectați strict programul de întreținere indicat în manualul utilizatorului.
Periile nu sunt acoperite de garanție – ele sunt consumabile, nu piese de schimb.
Durata garanției pentru bateria reîncărcabilă este de 6 (șase) luni!

Nu fac obiectul garanției: serviciile solicitate (sau piesele necesare) atunci când se efectuează întreținerea normală și regulată a produsului. Ex. curățarea utilajului, reglarea carburatorului, reglajul supapelor, etanșarea motorului, schimbarea bujiilor, filtre de aer (combustibil/ulei), lubrifianți, sfori demaror, garnituri.

*** CERTIFICATUL DE GARANȚIE NU ESTE TRANSMISIBIL**

Unitatea vânzătoare:

Nume: _____

Adresă: _____

Telefon: _____

e-mail: _____

ITALIA STAR COM DUE SRL

Sediul social: Str. Sf. Maria nr. 65, et. 3, Sector 1, Bucuresti - Romania.
Punct de lucru: Autostrada Bucuresti - Pitesti, km. 13.2 loc. Chiajna, Ilfov- Romania
CUI: RO8955925, Nr. Reg. Com.: J40/9501/1996
Unicredit Tiriac Bank - suc. Ghencea IBAN RO35BACX0000 0009 1320 9000
www.italiastar.ro; info@italiastar.ro; Tel: 004/021-433.03.27; Fax: 004/021-433.03.26

DECLARATIE DE CONFORMITATE
DECLARATION OF CONFORMITY
DICHIARAZIONE DI CONFORMITÀ
ДЕКЛАРАЦИЯ ЗА СЪОТВЕТСТВИЕ
DECLARACION DE CONFORMIDAD
MEGFELELŐSÉGI NYILATKOZAT

Producator si titularul fisei tehnice: - Manufacturer and holder of the technical file: - Fabbricante e detentore del fascicolo tecnico: - производител и притежател на техническото досие: - Fabricante y el titular del expediente técnico: - A műszaki dokumentáció gyártója és birtokosa

CHONGQING SENCI WUGU AGRICULTURAL MACHINERY IMPORT&EXPORT CO., LTD.

Adresa: - Address: - Indirizzo: - Адрес: - Dirección: - Cím: **No. 8, Longfei Road, Dongcheng Street, Tongliang District, Chongqing, 402560, China**

Prin prezenta declaram ca echipamentul - Herewith we declare that the machine - Dichiara che il prodotto - С настоящото декларираме, че машината - Declaramos que el producto - Ezennel kijelentjük, hogy a gép

Motocultor cu freză tractată
Мотофреза с теглена фреза
Vontat talajmaróval ellátott rotációs kapa
Tiller with towed rotary hoe

☐ **BTA-17SG-4WD** ☐ **BTA-17SD-4WD**

Seria / Nr
Serial number
Matricola N°
Сериен номер
Numero de serie
Sorozatszám

In conformitate cu toate conditiile cerute de	
Complies with the provisions of the Directive	2006/42/EC (MD)
E' conforme ai requisiti delle Directive	2014/30/EU (EMC)
В съответствие с разпоредбите на директивата	2016/1628/UE
Corresponde a las exigencias bàsicas de le directive	
Rendelkezéseinek megfelel az irányelv	

Totodata sunt aplicate urmatoarele norme armonizate	
The following national technical standards and specifications have been used	
Inoltre dichiara che sono state applicate le segueti altre direttive	**EN 709:1997 + A4:2009 + AC:2012,**
Следните национални технически стандарти и спецификации са били използвани	**EN ISO 14982:2009**
Además declaratamos que las siguientes normas armonizades fueron aplicadas	
Az alábbi nemzeti szabványok és előírások figyelembevételével	

Emis la - Emitted at - Rilasciato - изпускани в -
Emitido - Emittált Italy, 29 November 2022

Semneaza - Signs - Segni - знак - Signos - Aláírás
Chief Executive Officer
(Dott. Nazario Giordano)

Acest document reprezinta traducerea din limba engleza a a certificatului CE emis de producator, care se gaseste in manualul de utilizare al echipamentului

This document is a translation from English of the CE certificate issued by the manufacturer, which is found in the user manual of equipment.

Questo documento è una traduzione dall'inglese del certificato CE rilasciato dal costruttore, che si trova nel manuale utente delle apparecchiature.

Този документ е превод от английски на CE сертификат, издаден от производителя, който се намира в инструкцията за употреба на оборудването.

Este documento es una traducción del Inglés del certificado CE expedido por el fabricante, que se encuentra en el manual del usuario del equipo.

Jelen dokumentum az angol CE igazolás alapján készült, melyet a gyártó állított ki, és amely a készülék felhasználói kezikönyvében szerepel

DRAGOS CRISTEA
Director General
Italia Star Com Due SRL

SOCIETATEA COMERCIALA ITALIA STAR COM DUE S.R.L. BUCUREȘTI - ROMÂNIA

ISTITUTO GIORDANO
BEYOND CERTIFICATION
MACHINERY

CERTIFICATE OF CONFORMITY

94465/2491/C

Contract No. CHIG23073200

This is to declare that the technical file of the products identified below complies with the essential requirements of European Directives 2006/42/EC (MD) and 2014/30/EU (EMC).

Description

MINI POWER TILLER

Models

SC1000D, SC105-Z, SC135-Z, SC135-Z-VI, SC90-ID, SC800D

Reference standards

EN 709:1997 + A4:2009 + AC:2012,
EN ISO 14982:2009

Applicant

CHONGQING SENCI WUGU AGRICULTURAL MACHINERY IMPORT & EXPORT CO., LTD.
No. 8, Longfei Road, Dongcheng Street, Tongliang District, Chongqing, 402560, China (PRC)

According to the procedures established by the above mentioned European Directives, the Applicant shall sign the declaration of conformity.

Bellaria-Igea Marina - Italy, 31 July 2023
Date of first issue: 29 November 2022

Revision No. 1
Valid until: 28 November 2027

Chief Executive Officer

This document consists of No. 2 pages and loses its validity in the following cases:
- if the reference standards and/or European Directives are modified;
- if any modifications are made to the models without Istituto Giordano S.p.A. approval.

This document refers only to the above Directives. For the purpose of the CE marking, the products might have to comply with other applicable European Directives. This document is issued on the basis of a voluntary request and, therefore, the activity (assessment of the technical file) has not been performed in the capacity of EU Notified Body. Partial reproduction of this document is allowed only with Istituto Giordano S.p.A. written approval.
The original of this document consists of an electronic document digitally signed pursuant to the applicable Italian Legislation.

CE

marking has to comply with the requirements of Annex II of Regulation (EC) No 765/2008.

ISTITUTO GIORDANO S.p.A. **Headquarters** Via Gioacchino Rossini, 2 - 47814 Bellaria-Igea Marina (RN) - Italia - Tel. 0039-0541-343030 - Fax 0039-0541-345540 info-ci-na@giordano.it - www.giordano.it - PEC: ist-giordano@legalmail.it
Shanghai Representative Office Rm. 2703a, Yuyuan Rd., No.172, Shanghai, China 200040 - Tel. 0086-21-32140386 - Fax 0086-21-62487098 info@igchina.com - www.igchina.com

ISTITUTO GIORDANO
BEYOND CERTIFICATION
MACHINERY

CERTIFICATE OF CONFORMITY

94465/2491/C

Contract No. CHIG24073420

This is to declare that the technical file of the products identified below complies with the essential requirements of European Directives 2006/42/EC (MD) and 2014/30/EU (EMC).

Description

MINI POWER TILLER

Models

SC400, SC600, SC450, SC55, SC800, SC90-III, SC90-I, SC1000, SC105G-Z, SC135G-Z, SC1000B, SC1000C, SC135G-Z-VI, SC600B, SC80B, SC90-I-VI, SC1000 3F1R, SC1000-VI, SC105G-Z 3F1R, SC135G-Z 3F1R, SCW135G-Z, SCGZ-1000, SCW1000, SC105G-Z-VI

Reference standards

EN 709:1997 + A4:2009 + AC:2012, EN ISO 14982:2009

Applicant

CHONGQING SENCI WUGU AGRICULTURAL MACHINERY IMPORT & EXPORT CO., LTD.
No. 8, Longfei Road, Dongcheng Street, Tongliang District, Chongqing, 402560, China (PRC)

According to the procedures established by the above mentioned European Directives, the Applicant shall sign the declaration of conformity.

Bellaria-Igea Marina - Italy, 08 August 2024
Date of first issue: 29 November 2022

Revision No. 2
Valid until: 28 November 2027

Chief Executive Officer

This document consists of No. 3 pages and loses its validity in the following cases:
- if the reference standards and/or European Directives are modified;
- if any modifications are made to the models without Istituto Giordano S.p.A. approval.

This document refers only to the above Directives. For the purpose of the CE marking, the products might have to comply with other applicable European Directives. This document is issued on the basis of a voluntary request and, therefore, the activity (assessment of the technical file) has not been performed in the capacity of EU Notified Body. Partial reproduction of this document is allowed only with Istituto Giordano S.p.A. written approval.
The original of this document consists of an electronic document digitally signed pursuant to the applicable Italian Legislation.

CE marking has to comply with the requirements of Annex II of Regulation (EC) No 765/2008.

ISTITUTO GIORDANO S.p.A. **Headquarters** Via Gioacchino Rossini, 2 - 47814 Bellaria-Igea Marina (RN) - Italia - Tel. 0039-0541-343030 - Fax 0039-0541-345540
infocina@giordano.it - www.giordano.it - PEC: ist-giordano@legalmail.it
Shanghai Representative Office Rm. 2703a, Yuyuan Rd., No.172, Shanghai, China 200040 - Tel. 0086-21-32140386 - Fax 0086-21-62487098 info@igchina.com - www.igchina.com

ATENȚIONARE! Manualul trebuie citit înainte de utilizare.

ATENȚIONARE! Uleiul de ungere trebuie verificat înainte de utilizare.

ATENȚIONARE! Păstrați picioarele operatorului departe de uneltele de tăiere.

ATENȚIONARE! Este strict interzis mersul înapoi la viteză mare; după schimbarea accesoriilor, mersul înapoi este strict interzis în timp ce arborele de ieșire al accesoriului se rotește.

ATENȚIONARE! Este strict interzisă operarea violentă sau necorespunzătoare.

ATENȚIONARE! Elementele de fixare trebuie verificate pentru slăbire înainte de operare.

ATENȚIONARE! Fumatul este strict interzis în timpul alimentării cu combustibil.

ATENȚIONARE! Atingerea tobei de eșapament este strict interzisă în timpul funcționării motorului și înainte ca acesta să se răcească la temperatura normală după operare.

ATENȚIONARE! : Fără permisiune, nimeni nu poate copia nicio parte a acestui manual pentru alte utilizări; dacă acest vehicul de transport cu tracțiune integrală pe patru roți este revândut, acest manual trebuie considerat parte a vehiculului și trebuie transferat împreună cu acesta.

ATENȚIONARE! Vă rugăm să acordați o atenție specială următoarelor informații:

Vă rugăm să citiți cu atenție acest Manual de Operare înainte de utilizare și să operați strict conform instrucțiunilor din manual. Atâta timp cât este utilizat conform reglementărilor, vehiculul de transport cu tracțiune integrală pe patru roți proiectat de compania noastră este sigur și fiabil și nu va provoca vătămări personale sau daune echipamentului. Dacă nu este utilizat conform reglementărilor, poate cauza prejudicii grave siguranței personale sau echipamentului.

Capitolul 1 Precauții și avertismente de siguranță

Regulamente pentru operare în siguranță

1. Instruire

(1) Citiți cu atenție manualul de utilizare. Familiarizați-vă temeinic cu toate mecanismele de control și metodele corecte de utilizare a mașinii. Stăpâniți modul de oprire a mașinii și de decuplare rapidă a mecanismelor de control!

(2) Nu permiteți niciodată copiilor să opereze mașina! Nu permiteți niciodată adulților care nu au citit manualul să opereze mașina!

(3) Mențineți zona de lucru liberă de alte persoane sau obiecte care prezintă riscuri de siguranță, acordând o atenție specială absenței copiilor și animalelor de companie.

2. Pregătire

(1) Inspectați temeinic zona în care urmează să opereze mașina și îndepărtați toate resturile!

(2) Decuplați ambreiajul înainte de a porni motorul!

(3) Nu utilizați mașina fără a purta îmbrăcăminte adecvată. Pe teren alunecos, purtarea încălțămintei antiderapante va îmbunătăți stabilitatea poziției!

(4) Manipulați combustibilul cu grijă deoarece este inflamabil! Precauțiile specifice sunt următoarele:

① Utilizați recipiente adecvate pentru depozitarea combustibilului!
② Nu realimentați rezervorul în timp ce motorul funcționează sau este fierbinte!
③ Realimentați în aer liber cu mare atenție, nu în interior!
④ Strângeți capacul rezervorului de combustibil înainte de pornire și ștergeți orice combustibil vărsat!
(5) Nu efectuați nicio reglare în timp ce motorul funcționează!
(6) Purtați ochelari de protecție în timpul oricărei operațiuni, cum ar fi pregătirea pentru pornire și întreținerea.

3. Operare

(1) La pornirea motorului, puneți levierul de viteze în poziția neutră. Țineți mâinile și picioarele departe de sau sub părțile rotative.
(2) Când operați pe (sau traversați) drumuri pietruite, trotuare sau autostrăzi, rămâneți atenți și urmăriți condițiile de trafic pentru a vă proteja împotriva eventualelor pericole de circulație! Nu transportați niciodată pasageri în niciun moment!
(3) Dacă loviți accidental resturi, opriți imediat motorul și inspectați temeinic mașina pentru eventuale daune. Dacă este deteriorată, reporniți și operați mașina numai după efectuarea reparațiilor.
(4) Fiți întotdeauna conștient de mediul înconjurător pentru a evita răsturnarea sau efectuarea virajelor bruște.
(5) Dacă mașina prezintă vibrații anormale, opriți imediat motorul! Investigați cauza, deoarece vibrațiile anormale sunt adesea un precursor al defectării.
(6) Când părăsiți poziția operatorului, cum ar fi pentru întreținere, reglare, inspectare sau curățarea încurcăturilor de pe anvelope, opriți motorul!
(7) Când mașina este nesupravegheată, luați toate măsurile de precauție posibile: decuplați transmisia auxiliară (PTO), coborâți atașamentele, treceți în punctul mort și opriți motorul!

(8) Înainte de curățare, întreținere sau inspectare a mașinii, motorul trebuie oprit și asigurați-vă că toate părțile în mișcare s-au oprit complet!
(9) Gazele de eșapament ale motorului sunt dăunătoare. Nu utilizați mașina în interior sau în medii neventilate!
(10) Nu operați utilajul fără protecții adecvate, capace de protecție sau când alte dispozitive de siguranță nu sunt montate!
(11) Țineți copiii și animalele de companie departe de mașină în timpul funcționării!
(12) Nu supraîncărcați mașina prin sarcină excesivă sau viteză!
(13) Nu conduceți mașina cu viteză mare pe suprafețe alunecoase. La mersul înapoi, priviți în spate și procedați cu prudență!
(14) Nu permiteți niciodată persoanelor din jur să se apropie de o mașină în funcțiune!
(15) Utilizați doar atașamente și echipamente (cum ar fi contragreutăți) aprobate de compania noastră
(16) Nu conduceți vehiculul de transport cu tracțiune integrală când vizibilitatea sau iluminarea sunt reduse!
(17) Fiți precauți pe sectoarele de drum accidentate, reduceți viteza și observați înainte de a depăși, pentru a preveni diferențe excesive de înălțime stânga-dreapta care pot duce la răsturnare!
(18) Preveniți răsturnarea atunci când întreaga mașină urcă sau coboară o pantă!

4. Întreținere și depozitare

(1) Păstrați mașina, accesoriile și echipamentele, inclusiv bateria, în stare de funcționare sigură. Depozitați bateria scoasă ori de câte ori este posibil pentru a preveni înghețarea și încărcați-o corespunzător când este necesar.

(2) Verificați periodic dacă șuruburile de rupere, șuruburile de montare ale motorului și alte șuruburi sunt bine strânse pentru a asigura starea de funcționare sigură a mașinii.

(3) Mașina trebuie depozitată în interior, departe de sursele de foc. Răciți motorul înainte de a depozita mașina.

(4) Dacă vehiculul de transport cu tracțiune integrală urmează să fie depozitat pe o perioadă lungă, scurgeți lichidele și pulverizați materiale anticorozive. Păstrați întotdeauna această carte ca document important.

(5) Nu încercați să reparați mașina arbitrar decât dacă dispuneți de unelte adecvate, competențe profesionale de întreținere și instrucțiuni pentru demontare, asamblare și reparare a mașinii.

II. Etichete de avertizare privind siguranța

Aceste etichete vă avertizează asupra riscului de vătămare gravă dacă nu sunt respectate. Vă rugăm să citiți cu atenție etichetele și precauțiile de siguranță din manual. Dacă etichetele cad sau devin ilizibile, contactați dealerul pentru a le înlocui cu altele noi.



Figura 2-1
Figura 2-1 atașată pe ghidonul stâng



Figura 2-2
Figura 2-2 atașată pe rezervorul de combustibil al motorului

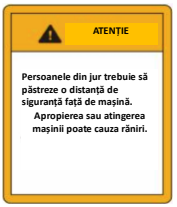

Figura 2-3
Figura 2-3 atașată pe aripa roții



Figura 2-4
Figura 2-4 atașată pe protecția tobei de eșapament



Figura 2-5
Figura 2-5 atașată pe transmisie

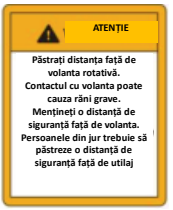

Figura 2-6
Figura 2-6 atașată pe aripă



Figura 2-7
Figura 2-7 atașată pe aripă



Figura 2-8
Figura 2-8 atașată pe aripă



Figura 2-9
Figura 2-9 atașată pe aripă

Capitolul 2 Transport Caracteristicile vehiculului și domeniul de utilizare

Caracteristicile vehiculului de transport

1. Implementarea sistemului mobil de viteză mare/redusă
   În modul vehicul de transport, când este necesară schimbarea vitezei de operare, viteza mare/redusă și mersul înainte/înapoi pot fi realizate prin operarea manetei de schimbare a vitezelor. După ce vehiculul de transport este transformat într-un accesoriu, când este necesară schimbarea funcționării, viteza mare/redusă și rotația înainte/înapoi pot fi realizate prin operarea manetei de schimbare a vitezelor.
2. Cadru ghidonului poate fi rotit în sus, jos, stânga și dreapta
   Cadru ghidonului poate fi rotit la anumite unghiuri. Conform nevoilor operatorului, poate fi ajustat la mai multe unghiuri: sus, jos, stânga și dreapta.
3. Mecanism convenabil de montare și demontare adoptat
   Acest vehicul de transport cu tracțiune integrală adoptă un mecanism convenabil de montare și demontare. Când utilizatorii montează diverse accesorii de lucru, nu sunt necesare piese suplimentare de fixare, facilitând instalarea diverselor accesorii.

Domeniul de aplicare al vehiculului de transport

Vehiculul de transport cu tracțiune integrală este ușor și multifuncțional. Poate transporta mărfuri pe diverse terenuri, cum ar fi sere, munți, dealuri și câmpuri. Are o capacitate mare de încărcare și o direcție flexibilă, putând îndeplini sarcini de transport chiar și în condiții dificile, cum ar fi drumuri noroioase. Când transportul nu este necesar, remorca poate fi detașată, iar partea frontală poate fi transformată într-un motocultor mic, echipat cu cuțite rotative pentru desecare, cultivare și alte activități.

Capitolul 4 . Componentă cheie a vehiculului de transport cu tracțiune integrală

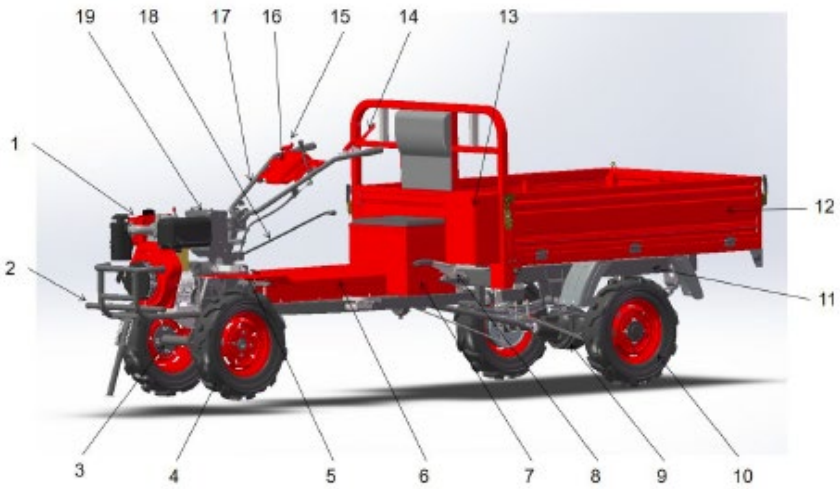

1-Motor	2-Asamblare bară de protecție	3-Ax roată	4-Roți
5-Apărătoare noroi	6-Capac Ax Transmisie	7-Asamblare cadru scaun	8-Frână de parcare
9-Punte spate	10-Roată spate 11-Cadru	12-Cabină	13-Cutie scule
14-Manetă ambreiaj	15-Manetă accelerație	16-Capac mâner	17-Mâner
18-Pârghie principală schimbător viteze	19-Baterie		

Capitolul 5. Montarea vehiculului de transport 4WD

Înainte de utilizarea vehiculului de transport 4WD, operatorul trebuie să inspecteze și să regleze întreaga mașină pentru a asigura performanța optimă. Această mașină este compusă din două părți principale: unitatea tractor (capul motor) și remorca. Aceste părți sunt ambalate separat. După achiziție, acestea trebuie asamblate conform pașilor următori:

I. Unitatea tractor (capul motor)

Asamblarea principală și reglajul unității tractor au fost finalizate înainte de expedierea din fabrică. Utilizatorul trebuie doar să reinstaleze anumite componente pe unitatea tractor.

Unitatea tractor de transport 4WD poate fi configurată în două stări: ca vehicul de transport (când este conectată la cutia de marfă) și ca tractor cu mers pe jos / motocultor* (când este conectată la unelte de lucru).

Asamblarea cadrului balustradei:

1. Introduceți cadrul balustradei în fanta de prindere a secțiunii centrale a balustradei. Fixarea se face cu o clemă pentru furtun și un șurub M8*20. Notă: Nu strângeți complet (blocați) șurubul în această etapă, pentru a permite rotația cadrului balustradei.
2. Atașați cablul de direcție mai lung la capătul A al secțiunii centrale a balustradei, iar celălalt cablu la capătul B. Folosiți o cheie de 24 mm pentru a strânge șuruburile aproximativ 5 rotații. Consultați Figura 5-1.



Figura 5-1

③ Fixati capacul decorativ al bazei balustradei pe sectiunea centrala a balustradei folosind trei suruburi M6*16.

(Consultați Figura 5-2) 

Figura 5-2

④ Introduceți cablul schimbătorului de viteze în urechea de montare a bazei balustradei și folosiți o cheie pentru a strânge piulița în mod sigur.

⑤ Conectați cablul schimbătorului de viteze la maneta schimbătorului folosind un știft tip B și fixați-l cu un clips R.

montare

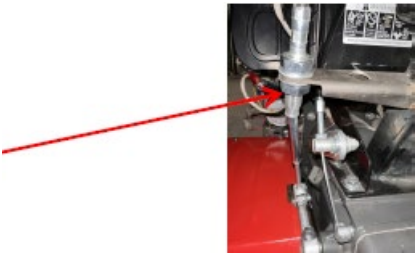

Figura 5-3

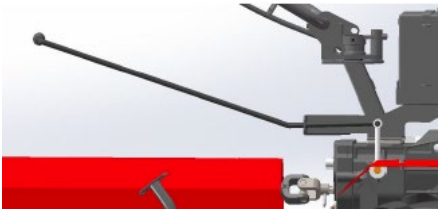

Figura 5-4

⑥ Treceți maneta principală a schimbătorului de viteze prin mânerul principal al schimbătorului și baza balustradei, apoi fixați-o cu un clips R.

(I) Configurația vehiculului de transport (inclusiv axa roții și roata din față)

Conform diagramei, utilizați kitul de accesorii pentru anvelope pentru a asambla complet roata din față. Introduceți axa roții în arborele hexagonal, asigurându-vă că găurile pentru știft de pe arborele hexagonal sunt aliniate cu cele de pe axa roții. Conectați arborele de ieșire hexagonal la axa roții prin introducerea unui știft tip B prin găurile aliniate și fixați-l cu un clips R.

Șurub M12



(II) Configurația motocultorului (inclusiv: Suport de montare și unelte)

Figura 5-5

1. Conectați arborele hexagonal al uneltei la arborele hexagonal de ieșire al cutiei de viteze inferioare prin inserarea unui știft tip B prin ele și fixați-l cu un clips R.
2. Conectați corpul de remorcare și suportul de montare folosind un știft tip B (specificație: Φ20*120). Apoi, treceți lama rezistentă a cultivatorului prin suportul de montare și conectați lama rezistentă a cultivatorului la suport folosind un știft tip B (specificație: Φ8*40). Fixați conexiunea cu un clips R.
3. Introduceți arborele uneltei în arborele hexagonal, aliniind găurile pentru știft de pe arborele hexagonal cu cele de pe arborele uneltei. Apoi, conectați arborele hexagonal la unealtă prin inserarea unui știft tip B prin găurile aliniate și fixați-l cu un clips R.

I. Secțiunea remorcii

1. Montarea arcurilor lamelare

(1) Plasați suporturi de 45 cm înălțime sub capătul frontal al cadrului principal și de 60 cm înălțime sub capătul posterior pentru a ridica cadrul principal.

(2) Glisați o manșon de oțel peste capătul frontal al ansamblului arcurilor lamelare. Fixați partea frontală a arcului lamelar de suportul de montare de pe cadrul principal folosind un șurub M12*110.

Manșon de oțel



Figura 5-6

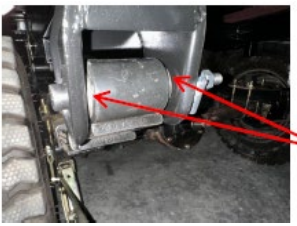

Poziția de montare a manșonului de oțel

Figura 5-7

(3) Introduceți un manșon din nylon atât pe partea din spate a arcului lamelar, cât și pe manșonul de montare al cadrului principal. Apoi, introduceți un șurub M12 printr-o placă de ridicare, treceți-l prin cealaltă placă de ridicare de pe partea opusă și fixați ansamblul. În final, montați o șaibă plată și o șaibă arc, urmate de o piuliță M12, și strângeți-le.

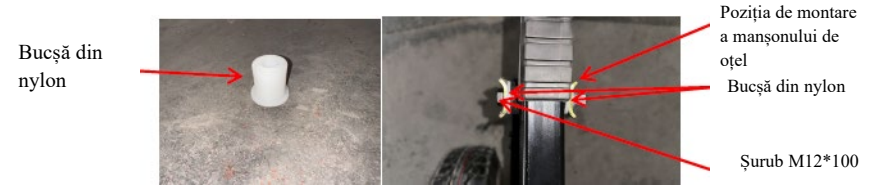



4. Utilizați două șuruburi în U pentru a trece prin axa spate. Aliniați șuruburile arcului lamelar cu orificiile de montare de pe axa spate. Apoi, plasați o placă de presiune din oțel arc cu cauciuc amortizor peste șuruburile în U, urmată de o șaibă arc, o șaibă plată și o piuliță M12. Repetați aceeași procedură pe partea opusă.

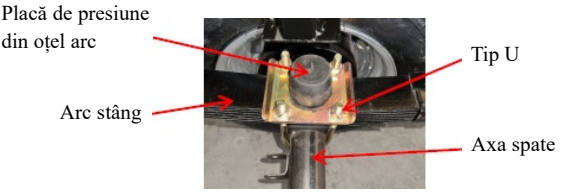

2. Ansamblu anvelopă

Asamblați complet anvelopa conform figurii 5-12, cu valva orientată spre exterior. (Piulițele sunt preinstalate pe axa spate.)


Figura 5-12

3. Montajul cutiei de viteze intermediare (Figura 5-13)

① Fixați consolele de montaj stânga și dreapta ale cutiei de viteze intermediare pe cadrul principal cu șuruburi hexagonale M10*25.

② Montați cutia de viteze intermediară pe consolele de montaj folosind șuruburi hexagonale M10*75.

Notă: Capacitatea de ulei lubrifiant pentru cutia de viteze intermediară este de 0,6 L.

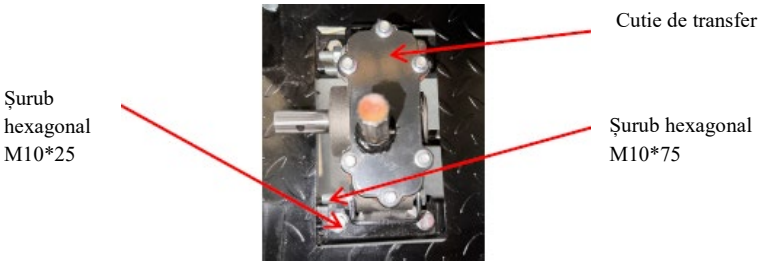

Figura 5-13

4. Instalați arborele de transmisie spate.

① Aliniați arborele de transmisie spate cu arborele canelat al axei spate. Apoi, montați articulația universală a arborelui de transmisie pe axa spate, asigurându-vă că fața interioară a articulației universale este aliniată cu fața arborelui de ieșire al axei spate.

În continuare, înfiletați piulița hexagonală cu șanț furnizată împreună cu axa spate și fixați-o cu un știft de siguranță.
② Treceți un șurub M8 prin orificiu, apoi montați două piulițe hexagonale. Notă: Prima piuliță trebuie strânsă, iar a doua piuliță trebuie strânsă contra primei piulițe.
③ Pentru celălalt capăt al arborelui de transmisie spate, după alinierea și angajarea acestuia cu arborele de ieșire al cutiei de transfer prin caneluri, treceți un șurub M8 prin orificiu, apoi montați două piulițe hexagonale. Notă: Prima piuliță trebuie strânsă, iar a doua piuliță trebuie strânsă contra primei piulițe. Arborele de transmisie este prezentat în Figura 5-14, iar Figura 5-15 ilustrează metoda de conectare între arborele de transmisie și puntea spate.



Figura 5-14



Figura 5-15

Notă!

După finalizarea acestui pas, rotiți manual arborele de intrare al cutiei de transfer pentru a verifica dacă arborele de ieșire al cutiei de transfer și arborele de intrare al punții spate se pot roti sincron:

- Dacă arborele de intrare al cutiei de transfer nu se rotește, deschideți capacul cutiei de transfer pentru a inspecta dacă angrenajele din interiorul cutiei de transfer sunt asamblate corect și dacă vreun angrenaj este deteriorat. Dacă se constată oricare dintre problemele de mai sus, vă rugăm să contactați distribuitorul local pentru înlocuirea cutiei de transfer.
- Dacă arborele de ieșire al cutiei de transfer se rotește, dar arborele de intrare al punții spate nu se rotește sincron, vă rugăm să contactați distribuitorul local pentru înlocuirea arborelui de transmisie spate. Asigurați-vă că planele centrale ale furcii exterioare a arborelui de transmisie sunt coplanare, iar planele centrale ale furcii interioare sunt coplanare, pentru a garanta rotația liberă a articulației cardanice.

5. Montarea pedalelor și a manetei frânei față

Așa cum este prezentat în Figura 5-16: Conectați cadrul principal și pedala de frână folosind un știft de tip B cu specificația Φ17×80, apoi fixați-l cu un știft de tip R. Folosiți un pin de tip B pentru a conecta maneta frânei față și pedala de frână, și fixați-l cu un pin de tip R



Figura 5-16

Așa cum este prezentat în Figura 5-17, treceți maneta frânei față succesiv prin șaiba plată și arcul de compresie. Apoi, conectați maneta frânei față la brațul oscilant de pe axul frânei folosind un ax pin de tip B și montați o piuliță de blocare M8. Notă: Nu strângeți piulița de blocare în această etapă, deoarece acest lucru va permite ajustarea ulterioară a forței de frânare prin reglarea arcului de compresie cu ajutorul piuliței de blocare.

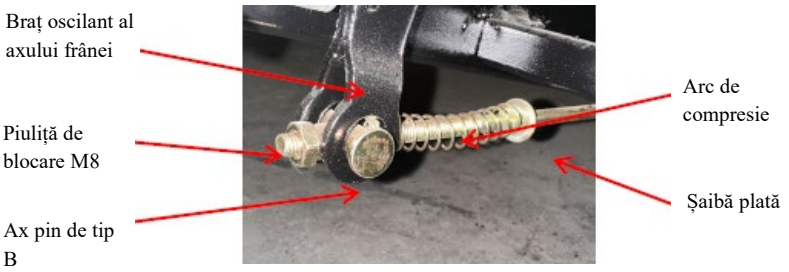

6. Montați brațul oscilant al frânei (așa cum este prezentat în Figura 5-18)

① Reglați brațele oscilante ale frânei astfel încât ambele să fie poziționate la același unghi. Apoi, aliniați canelura involută a brațului oscilant al frânei cu canelura involută a axului frânei de pe puntea spate. Asigurați-vă că brațul oscilant este orientat la un unghi între 15° și 25° față de direcția verticală, înclinat spre puntea spate, așa cum este prezentat în Figura 5-1.



Figura 5-18

②Fixați brațul basculant al frânei pe axul frânei de pe puntea spate folosind un șurub M6 zincat colorat care corespunde brațului basculant al frânei.

7. Instalați tija frânei spate.

①Instalați levierul/tija frânei spate pe suportul de montare al levierului frânei și înfiletați piulița de blocare, poziționând-o temporar la capătul exterior al filetului. Instalați cealaltă parte în același mod. (Vezi Figura 5-19)

②Treceți partea în formă de L a levierului/tijei frânei prin orificiul brațului basculant al frânei. Pe cealaltă parte, adăugați o șaibă plată și apoi fixați levierul/tija frânei spate prin inserarea unui clips R prin orificiul din levier. (Vezi Figura 5-18)



Figura 5-19

Notă! După instalarea levierului frânei spate, este necesar să ajustați poziția piulițelor de blocare atât pe levierul frânei față, cât și pe cel spate. Când frâna nu este acționată, rotiți roata. Comparativ cu o roată la care levierul nu a fost ajustat, ar trebui să simțiți o oarecare rezistență în timpul rotației. În acest moment, ajustarea levierelor frânei este completă. (Pozițiile piulițelor de blocare de pe levierul frânei spate stânga și dreapta trebuie să fie în aceeași locație.)

În timpul ajustării levierelor frânei, dacă nu se simte nicio rezistență la rotirea roții și chiar după tragerea levierului frânei pentru a angaja complet brațul basculant, roata poate încă să se rotească liber, acest lucru indică o problemă la tamburul frânei. Vă rugăm să contactați distribuitorul local pentru înlocuirea punții spate

8. Montarea plăcii podelei de marfă

① Îndepărtați suportul adeziv de pe tampoanele din cauciuc amortizor și fixați-le pe grinzile verticale stânga și dreapta ale cadrului principal, în pozițiile unde vor fi montate șuruburile în U. Consultați Figura 5-20.

② Aliniați grinzile verticale ale plăcii podelei cu grinzile verticale ale cadrului principal, asigurându-vă că capătul frontal al plăcii podelei este la același nivel cu capătul frontal al cadrului principal. Apoi, fixați cadrul trecând șuruburile în U prin grinzile verticale ale plăcii podelei și ale cadrului principal. Conectați-le folosind plăcile de suspendare și montați șaibele elastice și piulițele M10. Atenție la orientarea (față/spate) a cadrului. Consultați Figura 5-21.



Figura 5-20



Figura 5-21

9. Montarea apărătoarei de noroi a cabinei

Așa cum este prezentat în Figura 5-22, montați apărătoarea de noroi a cabinei folosind șuruburi hexagonale cu flanșă M8, piulițe M8, șaibe plate și șaibe elastice.



Figura 5-22

10. Montarea panourilor laterale ale benzii de încărcare

① Aliniați orificiile celor două console de montaj ale panoului frontal cu orificiile corespunzătoare de pe placa podelei. Apoi, fixați-le folosind șuruburi hexagonale cu flanșă M8, șaibe elastice, șaibe plate și piulițe hexagonale, strângând ferm.

② Aliniați orificiile balamalelor panourilor laterale stânga și dreapta cu orificiile de pe marginile laterale ale plăcii podelei. Apoi, fixați-le folosind șuruburi hexagonale cu flanșă M8, șaibe elastice, șaibe plate și piulițe hexagonale, strângând ferm. În timpul acestui proces, acordați atenție orientării de montaj a balamalelor și panourilor laterale. Montați ușa din spate în același mod.

③ Conectați panourile laterale la încuietorile ușilor din față și din spate pe rând, apoi angajați-le și fixați-le.

④ Folosiți patru șuruburi autofiletante cu cap în cruce pentru a fixa spătarul în poziția de montaj prealabil rezervată pe panoul frontal al benzii de încărcare.

Notă: În timpul procesului de montare a încuietorii, după inserarea știftului de tip B, trebuie așezată o șaibă plată peste știft înainte de fixarea acestuia cu un știft de siguranță.



Figura 5-23



Figura 5-24

11. Conectarea capului camionului și a remorcii

Treceți arborele de cuplare al remorcii prin manșonul axei de pe cadrul principal, apoi fixați arborele de cuplare al remorcii folosind două piulițe hexagonale M24.

Conectați remorca la capul camionului folosind un arbore știft φ20, apoi conectați arborele de transmisie frontal la arborele de intrare al cutiei de transfer și la arborele de ieșire al transmisiei cu șase trepte. La poziția 1, unde arborele de transmisie frontal se conectează la cutia de viteze cu șase trepte, introduceți un ax tip B cu specificația φ6×30 și fixați-l cu un știft tip R.

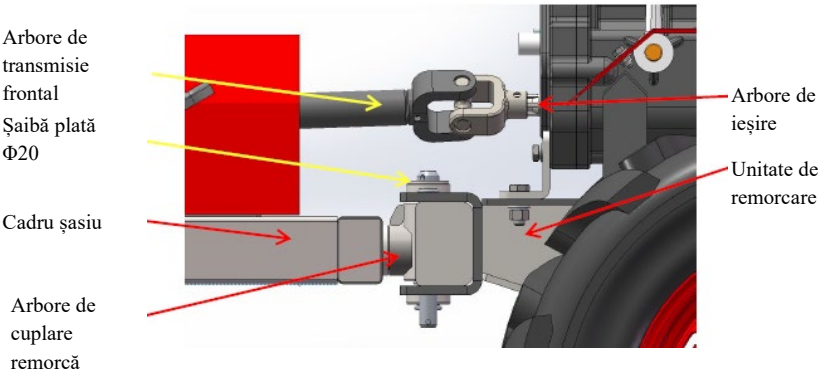

Figura 5-25

Notă: ① Axul știftului trebuie introdus de sus în jos.

② După introducerea axului știftului, trebuie montată o șaibă plată înainte de fixarea știftului cotter tip R.

12. Montarea ansamblului cadrului scaunului și a capacului protector al arborelui de transmisie

Fixați ansamblul cadrului scaunului pe cadrul principal folosind patru șuruburi hexagonale cu flanșă M8x20. Apoi, așezați perna scaunului direct în ansamblul cadrului scaunului și fixați-o cu patru șuruburi autofiletante cu cap încrucișat.



Figura 5-26

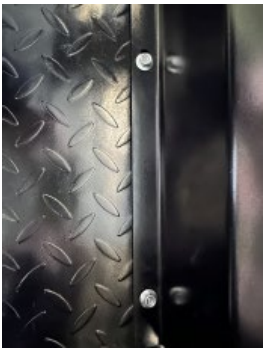

Figura 5-27

Fixați capacul protector al arborelui de transmisie pe cadrul principal folosind opt șuruburi hexagonale cu flanșă M8x20.

13. Metode și date pentru depanare

① Reglarea cablului ambreiajului

După ce transportorul cu tracțiune integrală a fost utilizat o perioadă, performanța ambreiajului poate să se deterioreze din cauza uzurii plăcilor de frecare sau a furcii de eliberare a ambreiajului. În astfel de cazuri, cablul ambreiajului trebuie reglat.

Notă: (1) Apucați ferm și eliberați maneta ambreiajului de 2-3 ori pentru a verifica funcționarea ambreiajului. Dacă este anormal, reglați din nou. Dacă problema persistă după încercări repetate, aceasta poate indica o uzură severă a furcii de eliberare a ambreiajului sau a plăcilor de frecare. În astfel de cazuri, înlocuiți piesele cu altele noi într-un punct de service.

(2) Demontarea neautorizată a ambreiajului este strict interzisă pentru a evita deteriorarea ambreiajului și a altor componente.

② Metoda și datele de reglare a accelerației și cablului

La rotirea manetei de accelerație, dacă performanța de accelerare sau decelerare a motorului este slabă, cablul accelerației trebuie reglat corespunzător.

Notă: (1) Rotiți repetat maneta de accelerație de 2-3 ori și verificați performanța de accelerare și decelerare a motorului.

(2) Cablul accelerației și conectorul său trebuie fixate ferm cu șuruburi.

③ În funcție de înălțimea dumneavoastră, cerințele de siguranță și alte nevoi specifice, ghidonul poate fi reglat corespunzător, atât în sus, cât și în jos, după cum urmează:

1) Apucați ferm mânerele ghidonului cu mâinile.
2) Selectați poziția ghidonului în funcție de înălțimea și preferințele personale.
3) Apoi eliberați mânerele ghidonului.

Capitolul 6: Precauții înainte de operarea vehiculului de transport

Pentru a menține condiția optimă de performanță a transportorului, sunt necesare inspecții zilnice, întreținere și reglaje. De asemenea, trebuie respectate următoarele precauții:

1. Șuruburi, piulițe și pini în diverse poziții

Înainte de operare, verificați dacă șuruburile și piulițele de pe cutia de viteze, șuruburile de montare ale dispozitivului de reglaj, șuruburile cutiei de viteze, șuruburile motorului și piulițele sunt slăbite sau desprinse. După funcționarea timp de 10-20 de ore, re-inspectați și strângeți-le. De asemenea, verificați dacă pinii care conectează remorca la capul mașinii sunt desprinși și dacă funcționează corect pentru conectare.

2. Ulei lubrifiant

Înainte de operare, inspectați dacă uleiul lubrifiant la punctele desemnate atinge nivelul specificat. În timpul transportului mașinii, pentru a preveni scurgerile de ulei, mașinile care nu au fost umplute cu ulei în prealabil trebuie să aibă nivelul uleiului verificat înainte de operare.

3. Manete de control

Înainte de operare, verificați dacă maneta schimbătorului de viteze, maneta ambreiajului, mânerul ghidonului (sus, jos, stânga, dreapta), butonul de reglare, mânerul de direcție, maneta de control al vitezei etc. funcționează corect.

În special la verificarea manetei schimbătorului de viteze, asigurați-vă că ambreiajul este decuplat înainte de inspecție. Dacă maneta schimbătorului de viteze nu poate angaja, nu forțați. Decuplați din nou ambreiajul înainte de a încerca să angajați.

4. Condiții anormale

După pornirea motorului, confirmați dacă există zgomote anormale sau probleme de supraîncălzire.

5. Perioada de rodaj

În timpul perioadei de rodaj a maşinii, evitaţi operaţiunile cu sarcină mare pentru primele 2-3 ore.

Capitolul 7: Funcţionarea vehiculului de transport cu tracţiune integrală

I. Procedura de pornire (Consultaţi manualul unităţii de putere)

I. Operare

1. Selectarea treptei de viteză

- Transmisia principală a vehiculului de transport cu tracţiune integrală are 4 trepte selectabile (treapta 1, treapta 2, punct mort şi treapta de mers înapoi). Vezi Figura 7-1.
- Transmisia auxiliară a vehiculului de transport cu tracţiune integrală are 2 trepte selectabile. Treptele de viteză mare sau mică pot fi schimbate în funcţie de cerinţele de viteză.
- Metoda de schimbare a treptelor:

(1) Rotiţi maneta de acceleraţie (Figura 7-2) în sensul acelor de ceasornic până la poziţia cea mai din stânga (minim).
(2) Eliberaţi maneta ambreiajului (Figura 7-3) pentru a decupla ambreiajul.
(3) Mutaţi fiecare manetă de schimbare a treptelor în poziţia dorită.
(4) Apăsaţi maneta ambreiajului, iar vehiculul de transport cu tracţiune integrală va funcţiona în treapta selectată.



Figura 7-2


Figura 7-3

II. Metoda de reglare și utilizare a cadrului suportului pentru braț



Figura 7-4

(1) Reglarea sus-jos a cadrului suportului pentru braț:

Cadrul suportului pentru braț poate fi reglat sus-jos conform cerințelor operatorului pentru a facilita munca acestuia. Când mânerul de control dual (Figura 7-4) nu funcționează în timpul utilizării, vă rugăm să reglați șurubul de reglare al cablului.

(2) Reglarea rotației stânga-dreapta a cadrului suportului pentru braț:

Rotiți cadrul suportului pentru braț stânga-dreapta pentru a realiza o reglare de 180 de grade. Dacă reglarea mânerului de control dual nu funcționează în timpul utilizării, vă rugăm să reglați șurubul de reglare al cablului.

III. Precauții pentru utilizarea vehiculelor de transport cu tracțiune integrală

1. În timpul utilizării, trebuie acordată atenție stării de funcționare și sunetului fiecărei părți, iar conexiunea fiecărei părți trebuie verificată pentru funcționare normală. Nu se admite joc sau slăbiciune. Dacă se constată orice situație anormală, vehiculul trebuie oprit pentru inspecție și remediere.
2. Nu este permisă efectuarea imediată a lucrărilor cu sarcină grea după pornirea la rece, în special pentru mașinile noi sau revizuite.
3. Acordați atenție verificării nivelului de ulei al motorului și transmisiei și completați imediat uleiul dacă este insuficient.
4. Este interzisă răcirea motorului prin stropire cu apă.

5. Când transportați mărfuri sau montați cuțite pentru cultivare, trebuie prevenită răsturnarea vehiculul de transport cu tracțiune integrală.
6. Este strict interzis să conduceți vehicule de transport cu tracțiune integrală echipate cu lame rotative pentru lucrări agricole pe plaje sau grămezi de pietre pentru a evita deteriorarea lamelor.
7. După utilizarea în lucru, trebuie acordată atenție îndepărtării solului, buruienilor și petelor de ulei de pe vehiculul de transport cu tracțiune integrală pentru a menține întreaga mașină curată.
8. Curățați regulat filtrul de hârtie din interiorul filtrului.

Capitolul 8 Motor Întreținere

ATENȚIONĂRI!

- Opriți motorul înainte de întreținere.
- Pentru a preveni pornirea accidentală a motorului, comutați întrerupătorul motorului pe OFF și deconectați conexiunea bujiei.
- Motorul trebuie să fie întreținut de un dealer autorizat, cu excepția cazului în care utilizatorul dispune de uneltele adecvate, documentația de întreținere și capacitățile de reparație.

Notă:

- Utilizați componente originale pentru motor. Utilizarea înlocuitorilor de calitate slabă poate deteriora motorul.

Dacă doriți ca motorul să mențină performanțe excelente, acesta trebuie inspectat și reglat regulat.

- Întreținerea regulată asigură o durată lungă de viață. Intervalele de întreținere necesare și elementele de întreținere sunt descrise în fișierul de mai jos.

Intervalul de întreținere conform lunii afișate sau orele reale de funcționare, primul criteriu este cel care se aplică		UTILIZARE zilnic	20 În fiecare lună sau la 20 de ore	50 În fiecare sezon sau la 50 de ore	100 La fiecare 6 luni sau la 100 de ore	300 În fiecare an sau la 300 de ore
Ulei lubrifiant motor	Verificați nivelul uleiului	●				
	înlocuiți		●		●	
Ulei lubrifiant pentru cutia de viteze (Aplicabil anumitor modele)	Verificați nivelul uleiului	●				
	înlocuiți		●			●
Filtru de aer	verificați	●				
	curățați	● (1)				
bujie	rificați și curățați				●	
Eliminator de scântei (opțional)	curățați				●	
Rezervor de combustibil și filtru	curățați			● (2)		
Supapă	verificați și reglați					● (2)
Conducta de combustibil	verificați	La fiecare doi ani (dacă este necesar, înlocuiți) ●(2)				

AVERTISMENTE 1. Dacă este utilizat în zone cu praf, creșteți frecvența întreținerii.

2. Persoanelor neprofesioniste sau personalului neinstruit și necalificat nu li se permite să repare mașinile。

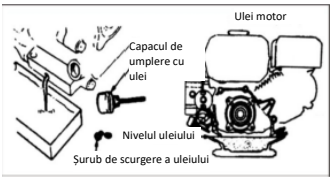

Figura 8-1

1. Înlocuiți uleiul de ungere (așa cum este prezentat în Figura 8-1)

După ce motorul s-a încălzit, scurgeți uleiul pentru a asigura o scurgere rapidă și completă.

① Deșurubați joja de ulei și șurubul de scurgere pentru a scurge uleiul de ungere.

② Montați șurubul de ulei și strângeți-l.

③ Adăugați din nou uleiul de ungere recomandat și verificați nivelul uleiului.

④ Montați joja de ulei. 2.Întreținerea filtrului de aer

Un filtru de aer murdar va împiedica aerul să pătrundă în carburator. Pentru a preveni defectarea carburatorului, filtrul de aer trebuie întreținut regulat. Dacă motorul funcționează într-o zonă cu praf, frecvența întreținerii trebuie crescută.

ATENȚIONARE! Nu utilizați benzină sau agenți de curățare cu punct scăzut de aprindere pentru curățarea filtrului de aer, deoarece acest lucru poate provoca combustie.

ATENȚIE! Fără un filtru de aer, motorul nu poate fi utilizat deoarece poate cauza uzură rapidă. Metode de întreținere pentru filtrele de aer:

① Îndepărtați capacul cu șurub fluture și capacul filtrului de aer, apoi scoateți elementul filtrant.
② Curățați elementul filtrant cu un solvent neinflamabil sau cu punct de aprindere ridicat și lăsați-l să se usuce complet.
③ Lăsați elementul filtrant să absoarbă și să curețe uleiul lubrifiant al motorului, apoi stoarceți complet uleiul.
④ Reinstalați elementul filtrant și carcasa filtrului de aer.

Capitolul 9 Întreținerea și conservarea vehiculelor de transport cu tracțiune integrală cu patru roți

Din cauza modificărilor în funcționare, frecării, uzurii și sarcinii, vehiculele de transport cu tracțiune integrală pot prezenta șuruburi de legătură slăbite, uzura componentelor, scăderea puterii motorului pe benzină și creșterea consumului de combustibil, ceea ce afectează grav utilizarea lor normală. Pentru a reduce apariția situației de mai sus, este necesar să se efectueze strict și regulat lucrări de întreținere pentru a menține starea tehnică bună a vehiculului de transport cu tracțiune integrală și pentru a-i prelungi durata de viață.

I. Rulaj

1. Vă rugăm să consultați manualul de instrucțiuni pentru rulajul motoarelor pe benzină.
2. Vehiculele de transport cu tracțiune integrală noi sau revizuite trebuie să funcționeze mai întâi în condiții fără sarcină timp de 1 oră, apoi în condiții de sarcină ușoară timp de 5 ore, înainte de a se evacua imediat tot uleiul lubrifiant din carterul motorului pe benzină cât timp este încă cald. După injectarea uleiului de motor conform procedurilor din Capitolul 2, punctele 1 și 2, și rulajul de 4 ore, poate fi pus în funcțiune normală.

II. Întreținerea tehnică a vehiculelor de transport cu tracțiune integrală

1. Întreținerea pe schimb (efectuată înainte și după fiecare schimb)

① Ascultați și observați orice fenomen anormal în fiecare piesă, cum ar fi zgomot anormal, supraîncălzire și șuruburi slăbite.

② Verificați dacă există scurgeri de ulei la motorul pe benzină și la carcasa transmisiei.
③ Verificați dacă nivelul uleiului motorului pe benzină și al carcasei transmisiei este între indicatorul de nivel și linia inferioară.
④ Îndepărtați prompt murdăria, buruienile și petele de ulei de pe întreaga mașină și accesorii.
⑤ Completați registrul de operare.

2. Întreținerea de prim nivel (la fiecare 150 de ore de funcționare)

① Efectuați toate sarcinile de întreținere pentru fiecare schimb.
② Curățați carcasa transmisiei și schimbați uleiul.
③ Verificați și reglați sistemul de ambreiaj și schimbare a vitezelor.
④ Verificați axul cu știft și piulița la conexiunea articulației universale a arborilor de transmisie față și spate. dacă există vreo deformare, înlocuiți-le în timp util

3. Întreținere de nivel doi (la fiecare 300 de ore de funcționare)

① Efectuați toate operațiunile de întreținere la fiecare 150 de ore de lucru.
② Verificați toate angrenajele și rulmenții și înlocuiți-le cu altele noi dacă sunt uzate sever.
③ Dacă alte piese ale vehiculului de transport cu tracțiune integrală, cum ar fi puntea spate, șuruburile de legătură și axul cu știft al remorcii, sunt deteriorate, vă rugăm să le înlocuiți cu altele noi.

4. Întreținere tehnică (la fiecare 600-800 de ore de lucru)

Mergeți la stația locală autorizată de întreținere pentru demontare completă, curățare și inspectare. Piesele cu uzură severă trebuie înlocuite sau reparate corespunzător.

5. Pentru întreținerea și exploatarea motoarelor diesel, vă rugăm să urmați instrucțiunile din manualul motorului diesel.

III. Tabelul de întreținere tehnică pentru vehiculele de transport cu tracțiune integrală (marcate cu √ în tabel indică conținutul întreținerii care trebuie efectuat)

Joc de lucru / Întreținere	zilnic	Lucru 8 ore la jumătate din sarcină	După prima lună sau 20 de ore	A treia lună sau 150 de ore	În fiecare an sau la 1000 de ore	La fiecare doi ani sau 2000 de ore
Verificați și strângeți piulițele și șuruburile	√					
Verificați și completați uleiul motorului	√					
Curățați și înlocuiți uleiul motorului		prima dată	a doua dată	√de la a treia dată înainte		
Verificați scurgerile de ulei	√					
Îndepărtați murdăria, buruienile și petele de ulei pentru a menține curățenia	√					
eliminare defecțiuni	√					
Reglați componentele de control	√					
Angrenaj și rulmenți					√	
Axa spate					√	

IV. Depozitarea pe termen lung a vehiculelor de transport cu tracțiune integrală

Când un vehicul de transport cu tracțiune integrală trebuie depozitat pe termen lung, trebuie luate următoarele măsuri pentru a preveni ruginirea.

1. Sigilați motorul pe benzină/motorul diesel conform instrucțiunilor furnizate.
2. Curățați suprafața de praf și murdărie.
3. Eliminați uleiului lubrifiant din cutia de viteze și completați cu ulei nou.
4. Aplicați ulei antirugină pe zonele ne vopsite de pe suprafețele care nu sunt din aliaj de aluminiu.
5. Depozitați produsul în interior, într-un loc bine ventilat, uscat și sigur.
6. Depozitați corespunzător uneltele diverse, certificatele produsului și manualele de utilizare.

Capitolul 10 Defecțiuni Comune și Metode de Remediere

Când motorul nu poate fi pornit, vă rugăm să verificați:

1. Comutatorul motorului este în poziția PORNIT?
2. Există suficient ulei lubrifiant disponibil?
3. Robinetul de combustibil este în poziția PORNIT?
4. Există combustibil în rezervorul de combustibil?
5. Dacă combustibilul a ajuns la carburator se poate verifica prin slăbirea șurubului de scurgere a carburatorului și deschiderea robinetului de combustibil.

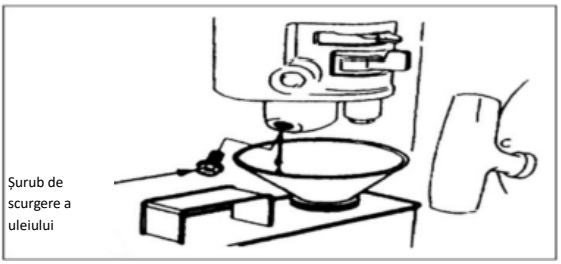

Figura 10-1

Atenție! Dacă există scurgeri de combustibil. Este necesar să le îndepărtați complet și să așteptați evaporarea înainte de a verifica bujiile sau de a porni motorul. Combustibilul scurs sau gazele sale volatile pot provoca incendii.

6. Există scântei la bujie.

a. Îndepărtați capacul bujiei, curățați praful, apoi scoateți bujia.

b. Montați capacul bujiei pe bujie.

c. Contactați carcasa metalică a bujiei cu chiulasă motorului. Trageți ușor demarorul și observați dacă se generează scântei. Dacă există scânteie, reinstalați bujia. Porniți motorul.

7. Dacă motorul tot nu pornește, vă rugăm să mergeți la un dealer autorizat pentru întreținere.

8. Defecțiuni și depanare ambreiaj

Fenomen	Cauză	Metodă
Ambreiajul nu funcționează	Accelerația nu este mărită și turația nu este atinsă	Măriți accelerația pentru a crește turația
	Defecțiune placă de frecare	Înlocuiți
	Defecțiune arc	Înlocuiți
	Rulmentul din interiorul ambreiajului este ars	Înlocuiți
Alunecare (rotație lentă sau lipsă a arborelui cutiei de viteze)	Defecțiune prin oboseala arcului	Înlocuiți
	Axul furcii nu se rotește flexibil, cauzând nerevenirea completă a furcii	Curățați știftul de poziționare. Apăsați suprafața articulației discului pentru a o face să se rotească flexibil
	Reglaj necorespunzător al cablului de ambreiaj	Reglați din nou cablul de ambreiaj

9. Depanarea cutiei de viteze și a altor defecțiuni

Fenomen	Cauză	Metodă
Zgomot la angrenaj	Deformare și îndoire a axului	Înlocuiți
	Rupere garnitură	Înlocuiți
	Angrenaj excesiv uzat	Înlocuiți
	Potrivirea dintre rulment și carcasă este prea largă	Înlocuiți
Scurgere a cutiei de viteze	Cutia are micro-fisuri ascunse	Reparați prin sudură sau aplicați grund pentru a sigila scurgerea
Scurgere de ulei la arborele brațului ambreiajului	Defecțiune a inelului O	Înlocuiți
Supraîncălzire	Nivel insuficient de ulei lubrifiant în cutie	Adăugați ulei de motor după necesitate
	Jocul dinților este prea mic	Reasamblare
	Jocul axial este prea mic	Reasamblare
Scurgere de ulei la îmbinarea cutiei de viteze	Șurubul de legătură de la această locație este slăbit	Strângeți șurubul
	Garnitura de etanșare de la acea locație este deteriorată	Înlocuiți
Scurgere de ulei la capacul final	Șurubul de legătură de la această locație este slăbit	Strângeți șurubul
	Garnitura de etanșare tip schelet de la această locație este deteriorată, iar șurubul de legătură de la această poziție este slăbit	Înlocuiți
Scurgere de ulei la ieșire	Garnitura de etanșare tip schelet de la această locație este	Înlocuiți

Fenomen	Cauză	Metodă
arbore	deteriorat	
Scurgere de ulei la orificiul de golire	Defecțiune a inelului O	Înlocuiți
	Șurub de etanșare slăbit	Strângeți piulița
Lama de cultivare rotativă este ruptă	Întâlnirea cu obiecte dure, cum ar fi pietre, în timpul utilizării	Înlocuiți
Ruperea cablului de tracțiune în timpul funcționării.	Uzura și deteriorarea în timp	Înlocuiți

Capitolul 11 Configurație standard și listă de piese vulnerabile Lista de accesorii

Lista configurației standard

Un set complet de vehicul de transport cu tracțiune integrală pe patru roți, o remorcă, o pereche de cuțite de arat, un set de documente aleatorii, un set de unelte aleatorii și un certificat de conformitate.

Lista pieselor vulnerabile

Număr de serie	denumirea piesei	dimensiune și grad	zona de lucru
1	Cablu ambreiaj	La fiecare trei luni	Cadru mâner
2	Comutator pornit-oprit	La fiecare trei luni	Cadru mâner
3	Cablu accelerație	La fiecare trei luni	Cadru mâner
4	Anvelope	La fiecare trei luni	/
5	Cuțite pentru arat	La fiecare trei luni	Ansamblu cuțite
6	Părți vulnerabile ale motorului	/	Consultați manualul motorului

ATENȚIONARE! La înlocuirea pieselor, trebuie utilizate piese originale și legitime, altfel se poate produce defectarea sau deteriorarea utilajului, iar în cazuri grave pot apărea accidente cu pagube materiale și vătămări corporale.

Date tehnice

Model	BTA-17SG-4WD	BTA-17SD-4WD
Motor	Petrol 192F	Diesel 192F
Cai putere (HP)	17	17
Cilindree (cc)	459	512
Capacitate rezervor combustibil (L)	6,5	5,5
Schimbare viteze	0/ -1/ 1,2/ x2	
Baterie	12V 45Ah	
Unghi de virare	≥43°	
Dimensiuni camionetă L*l*h (mm)	1600*1200*400	
Capacitate remorca (kg)	1000	
Dimensiuni totale (mm)	1300*570*1400	
Greutate netă/brută (kg)	380/410	

Fișa de reparație în garanție

Nr.	Dată recepție	Descrierea defectului	Reparație efectuată	Prelungirea garanției	L.S.
1					
2					
3					
4					
5					

Service autorizat:

Italia Star Com Due S.R.L.
Autostrada București - Pitești km. 13.2
Loc. Chiajna - Ilfov
Tel: 021.433.03.27
Fax: 021.433.03.26
info@italiastar.ro www.italiastar.ro

CERTIFICAT DE GARANȚIE

Seria AA Nr. _____

Nume marcă produs:_____

Model: _____

Seria nr.:_____

Accesorii:_____

Vânzător:_____

Semnătură și ștampilă:

_____

Cumpărător:_____

Adresa :_____

Data cumpărării: _____

Semnătură / ștampilă:

_____

DISTRIBUITOR: .....

NUME: .....

ADRESA: .....

Prin prezența confirm că am primit produsul în perfectă stare de funcționare împreună cu ghidul de utilizare în limba română și am luat la cunoștiință că prezentul certificat de garanție este valabil numai însoțit de factură de achiziție și de bon fiscal sau chitanță. Dacă produsul nu este însoțit de prezentul certificat sau garanția este expirată sau anulată de către service din cauza utilizării în condiții anormale conform paragrafului 5, reparația se va efectua cu acordul meu contra cost.

Condiții de acordare a garanției

1. Termenul de garanție este de **24 luni** pentru persoanele fizice și **12 luni** pentru persoanele juridice, de la dată cumpărării produsului și respectiv ale accesoriilor standard aflate în componența sa (cumpărate simultan cu produsul, cele fără de care aparatul nu poate funcționa).

2. Garanția se acordă conform legislației române în vigoare la dată cumpărării, se aplică numai dacă aparatul este folosit corespunzător (în concordanță cu instrucțiunile de folosire) și este valabilă numai însoțită de factură de cumpărare și certificatul de garanție, ambele în original.

3. În cazul defectării în condiții normale de utilizare, pe durata perioadei de garanție, produsul se va repara gratuit, la sediul menționat în acest certificat.

4. Prezentul produs are în componentă subansamble electronice și mecanice diverse, care necesită respectarea cu strictețe a condițiilor de manipulare, transport, păstrare, exploatare, întreținere și reparație prevăzute în manualul de utilizare. Consumabilele nu sunt acoperite de garanție.

5. Situații care duc la ieșirea din garanție a produsului:

- Nerespectarea condițiilor de manipulare, transport, păstrare, instalare, punere în funcțiune, exploatare și întreținere prevăzute în manualul de utilizare sau în condiții ce contravin standardelor tehnice din România;
- Documentele de garanție nu sunt prezentate, au fost deteriorate / modificate sau sunt ilizibile;
- Aparatul prezintă deteriorări cauzate de accidente mecanice, lovituri, șocuri, pătrunderi de lichide, expuneri la foc, utilizare greșită sau neglijență, schimbări ale stării aparatului, păstrarea în condiții improprii – funcționarea repetată în regim de mari diferențe de temperatura care cauzează fenomenul de “condens” intern, expunerea excesivă la umezeală sau radiații solare, neglijență în utilizare, etc.
- Produsul a fost utilizat împreună cu alte accesorii în afară celor recomandate de producător.
- Exploatarea excesivă a aparatelor ceea ce poate conduce la arderea motoarelor, etc.

6. Pierderea certificatului de garanție determina ieșirea din garanție a produsului.

7. Necompletarea sau completarea incorectă a certificatului de garanție atrage după sine răspunderea vânzătorului.

8. Perioada de garanție se prelungește cu timpul scurs de la data predării produsului la service, până la dată repunerii în stare de funcționare a produsului. Prelungirea termenului de garanție se înscrie pe certificatul de garanție.

9. Durata medie de utilizare a produsului este de 3 ani. Italia Star Com Due SRL asigura contră cost, reparații în afară perioadei de garanție, sau dacă produsul a ieșit din garanție, pe toată durata medie de utilizare a produsului.

10. Cumpărătorului i-a fost probată funcționarea corespunzătoare a produsului și i s-a explicat modul de utilizare. Cumpărătorul a verificat inventarul de livrare al produsului inclusiv existența manualului de utilizare în limba română. Cumpărătorul a luat la cunoștință de integritatea șuruburilor și sigiliilor produsului.

În cazul defectării produsului, cumpărătorul va trebui să se prezinte la unul dintre sediile și punctele de service specificate în prezentul certificat. În cazul în care clientul nu domicilieaza în același oraș unde se află service-ul menționat pe certificat, clientul trebuie să meargă la magazinul de unde a achiziționat aparatul, vânzătorul având obligația să completeze procesul verbal de predare–primire, să menționeze defecțiunile reclamate, să trimită produsul printr-un curier rapid (RoExpress, Cargus, Speed Curier, etc.) către unul dintre punctele de service specificate în certificat și să achite taxele necesare transportului.

11. Garanția furnizată nu afectează drepturile statuale ale consumatorului prin legislația aplicabilă în vigoare (legea 449/2003; OG 21/1992; OG 140/2021) și nici drepturile consumatorului în raport cu dealer care decurg din contractul de vânzare cumpărare.

12. Pentru toate utilajele de tencuit/sapă/beton precum și pompele de lavabil/materiale composite sunt:

- Piesele componente și/sau ansamblurile care intră în contact cu lavabilul sau materialul compozit NU SUNT ACOPERITE DE GARANȚIE, acestea se încadrează la capitolul CONSUMABILE.
- Durata de viață a acestora este influențată de calitatea lavabilului/materialului compozit cât și de mentenanță, curățarea zilnică a elementelor (valve/supape de amorsare, filtre corp pompă și mâner pistol spray-ere) care intră în contact cu materialul utilizat precum și ungerea zilnică a elementelor mecanice aflate în mișcare acolo unde este prevăzută cu pompita/mecanism de ungere sau orificiu de ungere.

13. Pentru toate utilajele electrice NU SUNT ACOPERITE DE GARANȚIE piesele și subansamblele electrice/electronice care utilizate la o subtensiune de lucru, altă decât cea recomandată/indicată pe utilaj și alimentate, fiind cu prelungitoare-prelungitoare tambur mai mari de 10 m și cu o secțiune de cablu mai mică de 2,5 mm! Acolo unde alimentarea este trifazică și lipsa uneia din faze sau a impamantarii/nul de lucru, duce la distrugerea elementelor de comandă și/sau a motorului electric.

14. Clientul are obligația de a asigura mentenanță zilnică a utilajelor cu motoare termice prin curățarea filtrului de aer, respectiv verificarea nivelului de ulei motor și a uleiului din reductor.

15. Sunt excluse de la garanție piesele devenite inutilizabile din cauza utilizării sau reparării inadecvate, a întreținerii deficitare sau a uzurii obișnuite, precum și piesele și componentele modificate de către client, cele care nu au fost furnizate de importator/furnizor/unitatea de service autorizată (ex. șină de ghidaj, roți de antrenare, bujii, sfori demaror, clicheti, role demaror, filtru aer, filtru combustibil sau ulei, conducte de alimentare, furtunuri/semeringuri/rulmenți, garnituri, inele de etanșare și baterii.

În cazul generatoarelor, garanția se acordă și este valabilă pentru numărul de ore de funcționare specificat:

• Motoare diesel/benzină, funcționând la 3000 rpm – 1000 ore
• Motoare diesel, funcționând la 1500 rpm – 2000 ore
• Generatoare pe benzină – 500 ore de funcționare

Respectați strict programul de întreținere indicat în manualul utilizatorului.
Periile nu sunt acoperite de garanție – ele sunt consumabile, nu piese de schimb.
Durata garanției pentru bateria reîncărcabilă este de 6 (șase) luni!

Nu fac obiectul garanției: serviciile solicitate (sau piesele necesare) atunci când se efectuează întreținerea normală și regulată a produsului. Ex. curățarea utilajului, reglarea carburatorului, reglajul supapelor, etanșarea motorului, schimbarea bujiilor, filtre de aer (combustibil/ulei), lubrifianți, sfori demaror, garnituri.

*** CERTIFICATUL DE GARANȚIE NU ESTE TRANSMISIBIL**

Unitatea vânzătoare:

Nume: _____

Adresă: _____

Telefon: _____

e-mail: _____

ПРЕДУПРЕЖДЕНИЕ!: Ръководството трябва да се прочете преди употреба.

ПРЕДУПРЕЖДЕНИЕ!: Смазочното масло трябва да се провери преди употреба.

ПРЕДУПРЕЖДЕНИЕ!: Дръжте краката на оператора далеч от режещите инструменти.

ПРЕДУПРЕЖДЕНИЕ!: Високоскоростното движение назад е строго забранено; След смяна на приставки, движението назад е строго забранено, докато изходният вал на приставката се върти.

ПРЕДУПРЕЖДЕНИЕ!: Насилствената или неправилна работа е строго забранена.

ПРЕДУПРЕЖДЕНИЕ!: Крепежните елементи трябва да се проверят за хлабина преди работа.

ПРЕДУПРЕЖДЕНИЕ!: Пушенето е строго забранено по време на зареждане с гориво.

ПРЕДУПРЕЖДЕНИЕ!: Докосването на ауспуха е строго забранено, докато двигателят работи и преди да се е охладил до нормална температура след работа.

ПРЕДУПРЕЖДЕНИЕ!: Без разрешение никой не може да копира която и да е част от това ръководство за други цели; Ако това превозно средство с четири задвижващи колела бъде препродадено, това ръководство трябва да се счита за част от превозното средство и трябва да бъде прехвърлено заедно с него.

ПРЕДУПРЕЖДЕНИЕ!: Моля, обърнете специално внимание на следната информация:

Моля, прочетете внимателно това ръководство за експлоатация преди употреба и работете стриктно съгласно инструкциите в ръководството.

Докато се експлоатира съгласно разпоредбите, транспортното средство със задвижване на четирите колела, проектирано от нашата компания, е безопасно и надеждно и няма да причини наранявания или повреди на оборудването. Ако не се използва съгласно разпоредбите, това може да причини сериозна вреда на вашата лична безопасност или на оборудването.

Глава 1 Предпазни мерки и предупреждения

Правила за безопасна експлоатация

1. Обучение

(1) Прочетете внимателно ръководството за експлоатация. Запознайте се добре с всички механизми за управление и правилните методи за използване на машината. Овладейте как да спрете машината и бързо да изключите механизмите за управление!

(2) Никога не позволявайте на деца да работят с машината! Никога не позволявайте на възрастни, които не са прочели ръководството, да работят с машината!

(3) Поддържайте работната зона свободна от други хора или предмети, които представляват опасност за безопасността, като обръщате специално внимание на отсъствието на деца и домашни любимци.

2. Подготовка

(1) Внимателно огледайте зоната, където ще работи машината, и отстранете всички отпадъци!

(2) Изключете съединителя, преди да стартирате двигателя!

(3) Не работете с машината без да носите подходящо облекло. На хлъзгава повърхност, носенето на обувки против хлъзгане ще подобри стабилността на стъпалото!

(4) Работете внимателно с горивото, тъй като е запалимо! Конкретните предпазни мерки са следните:

① Използвайте подходящи контейнери за съхранение на гориво!
② Не зареждайте резервоара с гориво, докато двигателят работи или е горещ!
③ Зареждайте гориво на открито с особено внимание, не на закрито!
④ Затегнете капачката на резервоара за гориво преди стартиране и избършете разлятото гориво!

(5) Не правете никакви настройки, докато двигателят работи!
(6) Носете предпазни очила по време на всяка операция, например при подготовка за работа и по време на поддръжка.

3. Работа

(1) Когато стартирате двигателя, поставете лоста за превключване в неутрално положение. Дръжте ръцете и краката си далеч от или под въртящите се части.
(2) Когато шофирате по (или пресичате) чакълести пътища, тротоари или магистрали, бъдете бдителни и обръщайте внимание на пътната обстановка, за да се предпазите от потенциални опасности! Никога не превозвайте пътници!
(3) Ако случайно се сблъскате с отломки, незабавно изключете двигателя и внимателно проверете машината за повреди. Ако е повредена, рестартирайте и работете с машината само след извършване на ремонти.
(4) Винаги бъдете наясно с околната среда, за да избегнете преобръщане или резки завои.
(5) Ако машината изпитва необичайни вибрации, незабавно изключете двигателя! Проверете причината, тъй като необичайните вибрации често са предвестник на повреда.
(6) Когато напускате мястото на оператора, например за поддръжка, регулиране, проверка или почистване на заплитания на гуми, изключете двигателя!
(7) Когато машината е без надзор, вземете всички възможни предпазни мерки: изключете PTO, спуснете прикачените устройства, превключете на неутрална скорост и изключете двигателя!

(8) Преди почистване, поддръжка или проверка на машината, двигателят трябва да бъде изключен и да се уверите, че всички движещи се части са напълно спрели!
(9) Изгорелите газове от двигателя са вредни. Не работете на закрито или в непроветриви помещения!
(10) Не работете с машината без подходящи предпазни средства, защитни капаци или когато не са поставени други защитни устройства!
(11) Дръжте деца и домашни любимци далеч от машината, докато тя работи!
(12) Не претоварвайте машината поради прекомерно натоварване или скорост!
(13) Не работете с машината с висока скорост върху хлъзгави повърхности. При движение на заден ход, оглеждайте се назад и се движете внимателно!
(14) Никога не позволявайте на странични наблюдатели да се приближават до работеща машина!
(15) Използвайте само прикачни устройства и оборудване (като противотежести), одобрени от нашата компания.
(16) Не управлявайте транспортното средство със задвижване на четирите колела при лоша видимост или светлина!
(17) Бъдете внимателни на неравни пътни участъци, намалете скоростта и наблюдавайте преди изпреварване, за да предотвратите прекомерни разлики във височината отляво и отдясно, водещи до преобръщане!
(18) Предотвратете преобръщане, когато цялата машина се движи нагоре или надолу по наклон!

4. Поддръжка и съхранение

(1) Поддържайте машината, прикачените устройства и оборудването, включително батерията, в безопасно работно състояние. Съхранявайте изваденатa батерия, когато е възможно, за да предотвратите замръзване, и я зареждайте по подходящ начин, когато е необходимо.

(2) Периодично проверявайте дали срязващите болтове, болтовете за закрепване на двигателя и други болтове са правилно затегнати, за да се гарантира, че машината е в безопасно работно състояние.

(3) Машината трябва да се съхранява на закрито, далеч от източници на огън. Охладете двигателя, преди да приберете машината за съхранение.

(4) Ако транспортното средство със задвижване на четирите колела ще се съхранява за дълъг период от време, източете течностите и напръскайте с антикорозионни материали. Винаги пазете тази книга като важен документ.

(5) Не се опитвайте да ремонтирате машината произволно, освен ако не разполагате с подходящи инструменти, професионални умения за поддръжка и инструкции за разглобяване, сглобяване и ремонт на машината.

II. Етикети за предупреждения за безопасност

Тези етикети ви предупреждават за потенциални сериозни наранявания, ако не се вземат предвид. Моля, прочетете внимателно етикетите и мерките за безопасност в ръководството. Ако етикетите паднат или станат нечетливи, свържете се с вашия търговец, за да ги замените с нови.



Фигура 2-1
Фигура 2-1, прикрепена към лявата дръжка



Фигура 2-2
Фигура 2-2, прикрепена към резервоара за гориво на двигателя

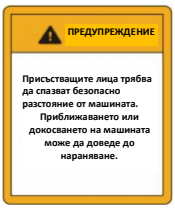

Фигура 2-3
Фигура 2-3, прикрепена към калника



Фигура 2-4
Фигура 2-4, прикрепена към предпазителя на ауспуха

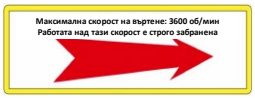

Фигура 2-5
Фигура 2-5, прикрепена към трансмисията

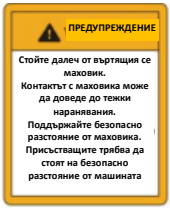

Фигура 2-6
Фигура 2-6, прикрепена към калника



Фигура 2-7
Фигура 2-7, прикрепена към калника



Фигура 2-8
Фигура 2-8, прикрепена към калника



Фигура 2-9
Фигура 2-9, прикрепена към калника

Глава 2 Характеристики и обхват на употреба на транспортното средство

Характеристики на транспортните средства

1. Внедряване на мобилна високо/нискоскоростна система В режим на транспортно средство, когато е необходимо да се промени работната скорост, висока/ниска скорост и движение напред/назад могат да бъдат постигнати чрез задействане на лоста за превключване.
   След като транспортното средство бъде преобразувано в прикачен инвентар, когато е необходимо да се промени работата, висока/ниска скорост и въртене напред/назад могат да бъдат постигнати чрез задействане на лоста за превключване.
2. Рамката на кормилото може да се върти нагоре, надолу, наляво и надясно
   Рамката на кормилото може да се завърта под определени ъгли. Според нуждите на оператора, може да се регулира на няколко ъгъла: нагоре, надолу, наляво и надясно.
3. Удобен механизъм за монтаж и демонтаж
   Това транспортно средство със задвижване на четирите колела използва удобен механизъм за монтиране и демонтиране. Когато потребителите инсталират различни работни приставки, не са необходими допълнителни фиксиращи части, което улеснява инсталирането на различни приставки.

Обхват на приложение на транспортни средства

Транспортното средство с четири задвижващи колела е леко и многофункционално. Може да транспортира стоки през различни терени, като оранжерии, планини, хълмове и полета. Той има голяма товароносимост и гъвкаво управление и може да изпълнява добре транспортни задачи дори при трудни условия, като кални пътища. Когато не е необходим транспорт, ремаркето може да се отдели, а предната част може да се превърне в микро мотофреза, оборудвана с роторни ножове за рекултивация на земя, култивация и други дейности.

Глава 4. Ключов компонент на транспортно средство с четириколесно задвижване

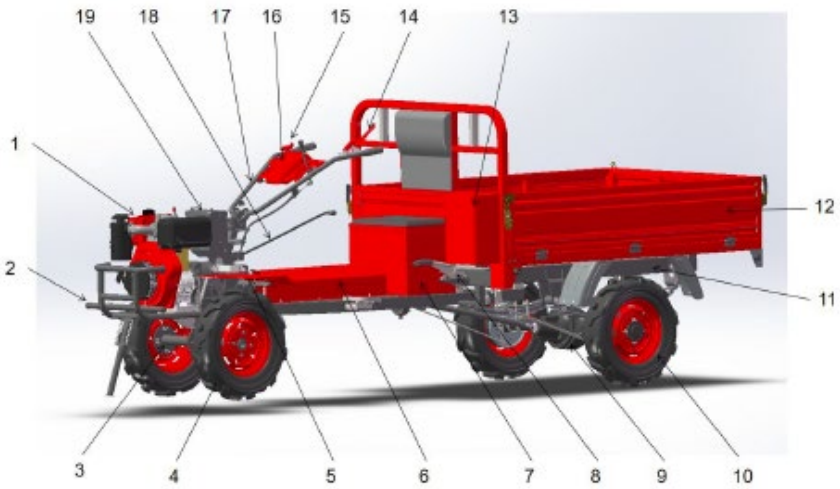

1-Двигател	2-Броня	3-Колесен вал	4-Колела
5-Калник	6-Капак на трансмисионния вал	7-Рама на седалката	8-Ръчна спирачка
9-Задна ос	10-Задно колело 11-Рама	12-Карбин	13-Кутия с инструменти
14-Лост на съединителя	15-Превключвател на дросела	16-Капак за дръжка	17-Дръжка
18-Главен лост за превключване на предавките	19-Батерия		

Глава 5. Монтаж на превозно средство с 4 задвижващи колела (4x4)

Преди да използва транспортното средство с 4x4 задвижване, операторът трябва да провери и регулира цялата машина, за да осигури оптимална производителност. Тази машина се състои от две основни части: влекач (задвижваща глава) и ремарке. Тези части са опаковани отделно. След покупката, те трябва да бъдат сглобени съгласно следните стъпки:

I. Трактор (моторна глава)

Основният монтаж и отстраняване на грешки на тракторния агрегат са завършени преди фабричната доставка. Потребителят трябва само да преинсталира определени компоненти на влекача.

Транспортният влекач с 4 задвижващи се колела може да бъде конфигуриран в две състояния: като транспортно средство (когато е свързан към товарния бокс) и като мотоблок/мотоблок* (когато е свързан към работни инструменти).

Сглобяване на рамката на парапета:

1. Поставете рамката на парапета в затягащия слот на централната секция на парапета. Закрепете го с помощта на скоба за маркуч и болт M8*20. Забележка: Не затягайте (заключвайте) болта напълно на този етап, за да позволите въртенето на рамката на парапета.
2. Прикрепете по-дългото кормилно въже към края A на централната секция на парапета, а другото въже към края Б. Използвайте 24 мм гаечен ключ, за да затегнете болтовете с приблизително 5 оборота. Вижте Фигура 5-1.



Фигура 5-1

③ Закрепете декоративния капак на основата на парапета към централната секция на парапета, като използвате три болта M6*16.

(Вижте Фигура 5-2)



Фигура 5-2

④ Поставете жилото за превключване на предавките в монтажния отвор на основата на парапета и използвайте гаечен ключ, за да затегнете здраво гайката.

⑤ Свържете жилото за превключване на предавките към скоростния лост, като използвате щифт тип B, и го закрепете с R-образна скоба.

Жило за превключване на предавките и монтажна муфа

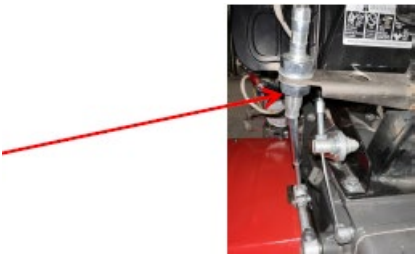

Фигура 5-3

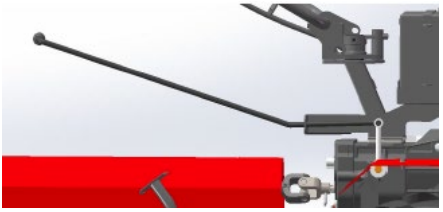

Фигура 5-4

⑥ Прекарайте главния лост за превключване на предавките през главната дръжка за превключване на предавките и основата на парапета, след което го закрепете с R-образна скоба.

(I) Конфигурация на транспортното средство (включително ос на колелото и предно колело)

Както е показано на диаграмата, използвайте комплекта аксесоари за гуми, за да сглобите напълно предното колело. Поставете оста на колелото в шестоъгълния вал, като се уверите, че отворите за щифтове на шестоъгълния вал са подравнени с тези на оста на колелото. Свържете шестоъгълния изходен вал към оста на колелото, като поставите щифт тип B през подравнените отвори и го закрепите с R-образна скоба.

Болт M12



Фигура 5-5

(II) Конфигурация на ръчен лост за управление (включително: Монтажна скоба и инструменти)

1. Свържете шестоъгълния вал на инструмента към шестоъгълния изходен вал на долната скоростна кутия, като поставите през тях болт тип B и го закрепите с R-образна скоба.
2. Свържете теглича и монтажната скоба, като използвате щифт тип B (спецификация: Ф20*120). След това прекарайте острието на фрезата през монтажната скоба и го свържете към скобата, като използвате щифт тип B (спецификация: Ф8*40). Закрепете връзката с R-образна скоба.
3. Поставете вала на инструмента в шестоъгълния вал, като подравните отворите за щифтове на шестоъгълния вал с тези на вала на инструмента. След това свържете шестоъгълния вал към инструмента, като поставите щифт тип B през подравнените отвори и го закрепите с R-образна скоба.

I. Секция за ремарке

1. Монтаж на листови пружини

(1) Поставете опори с височина 45 см под предния край на основната рамка и с височина 60 см под задния край, за да повдигнете основната рамка.

(2) Плъзнете стоманена втулка върху предния край на листовата пружина. Закрепете предната страна на листовата пружина към монтажната скоба на основната рамка, като използвате болт M12*110.



Фигура 5-6



Фигура 5-7

(3) Плъзнете найлонова втулка както върху задната страна на листовата пружина, така и върху монтажната втулка на основната рамка. След това поставете болт M12 през едната повдигаща плоча, прекарайте го през другата повдигаща плоча от противоположната страна и закрепете сглобката. Накрая, монтирайте плоска шайба и пружинна шайба, последвани от гайка M12, и ги затегнете.





4. Използвайте два U-образни болта, за да ги прокарате през задния мост. Подравнете болтовете на листовата пружина с монтажните отвори на задния мост. След това поставете притискателна плоча от пружинна стомана с гумено омекотяване върху U-образните болтове, последвана от пружинна шайба, плоска шайба и гайка M12. Повторете същата процедура от противоположната страна.

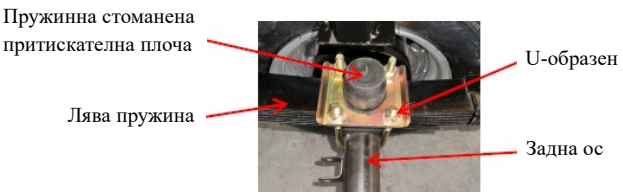

2. Сглобяване на гуми

Сглобете гумата напълно, както е показано на Фигура 5-12, като вентилът е обърнат навън. (Гайките са предварително монтирани на задния мост.)


Фигура 5-12

3. Монтаж на междинната скоростна кутия (Фигура 5-13)

① Закрепете лявата и дясната монтажна скоба на междинната скоростна кутия към основната рамка с помощта на шестостенни болтове M10*25.

② Монтирайте междинната скоростна кутия върху монтажните ѝ скоби, като използвате шестостенни болтове M10*75.

Забележка: Капацитетът на смазочното масло за междинната скоростна кутия е 0,6 л.

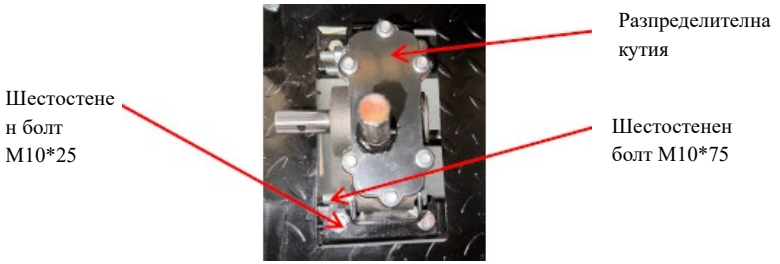

Фигура 5-13

4. Монтирайте задния задвижващ вал.

① Подравнете задния задвижващ вал с шлицовия вал на задния мост. След това поставете карданния шарнир на задвижващия вал върху задния мост, като се уверите, че вътрешната му крайна повърхност съвпада с крайната повърхност на изходния вал на задния мост.

След това завийте шестостенната гайка с шлиц, предоставена със задния мост, и я закрепете с шплент.
② Прокарайте болт M8 през отвора, след което поставете две шестостенни гайки. Забележка: Първата гайка трябва да бъде затегната, а втората гайка трябва да бъде затегната спрямо първата гайка.
③ За другия край на задния задвижващ вал, след като го подравните и зацепите с изходния вал на разпределителната кутия чрез шлиците, прокарайте болт M8 през отвора, след което поставете две шестостенни гайки. Забележка: Първата гайка трябва да бъде затегната, а втората гайка трябва да бъде затегната спрямо първата гайка. Задвижващият вал е показан на Фигура 5-14, а Фигура 5-15 илюстрира метода на свързване между задвижващия вал и задния мост.



Фигура 5-14



Фигура 5-15

Забележка!

След като завършите тази стъпка, завъртете ръчно входния вал на разпределителната кутия, за да проверите дали изходният вал на разпределителната кутия и входният вал на задния мост могат да се въртят синхронно:

- Ако входният вал на разпределителната кутия не се върти, отворете капака на разпределителната кутия, за да проверите дали зъбните колела вътре в нея са правилно сглобени и дали има повредени зъбни колела. Ако откриете някой от горните проблеми, моля, свържете се с местния си дистрибутор, за да смените разпределителната кутия.
- Ако изходният вал на разпределителната кутия се върти, но входящият вал на задния мост не се върти синхронно, моля, свържете се с местния си дистрибутор, за да смените задния задвижващ вал.

Уверете се, че централните равнини на външната вилка на задвижващия вал са копланарни, а централните равнини на вътрешната вилка са копланарни, за да се гарантира свободно въртене на карданния шарнир.

5. Монтаж на педали и преден спирачен лост

Както е показано на Фигура 5-16: Свържете основната рамка и спирачния педал, като използвате B-образен щифт със спецификация Φ17×80, след което го закрепете с R-образен щифт. Използвайте щифт тип B, за да свържете предния спирачен лост и спирачния педал, и го фиксирайте с щифт тип R.



Фигура 5-16

Както е показано на Фигура 5-17, прекарайте последователно лоста на предната спирачка през плоската шайба и компресионната пружина. След това свържете предния спирачен лост към кобилицата на спирачния вал, използвайки В-образен щифт, и монтирайте заключваща гайка М8. Забележка: Не затягайте затягащата гайка на този етап, тъй като това ще позволи последващо регулиране на спирачната сила чрез регулиране на компресионната пружина чрез затягащата гайка.

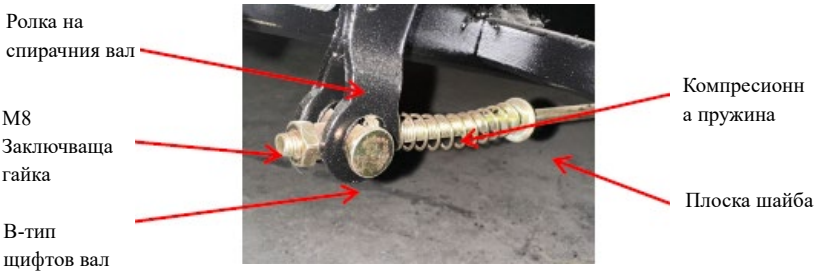

6. Монтирайте кобилицата на спирачката (както е показано на Фигура 5-18)

① Регулирайте кобилиците на спирачките така, че и двете да са разположени под един и същи ъгъл. След това подравнете еволвентния шлиц на кобилицата на спирачката с еволвентния шлиц на спирачния вал на задния мост. Уверете се, че кобилицата е ориентирана под ъгъл между 15° и 25° спрямо вертикалната посока, наклонена към задната ос, както е показано на Фигура 5-1.



Фигура 5-18

②Закрепете кобилицата на спирачката към спирачния вал на задния мост, като използвате болт M6 с цинков цвят, който съответства на кобилицата на спирачката.

7. Монтирайте задния спирачен прът.

① Монтирайте задния спирачен лост/лост върху монтажната скоба на спирачния лост и завийте заключващата гайка, като я позиционирате временно в най-външния край на резбата. Инсталирайте другата страна по същия начин. (Вижте Фигура 5-19)

② Прекарайте L-образната страна на спирачния лост/лост през отвора на кобилицата на спирачката. От другата страна добавете плоска шайба и след това закрепете лоста/бутало на задната спирачка, като поставите R-образна скоба през отвора в лоста. (Вижте Фигура 5-18)



Фигура 5-19

Забележка! След монтажа на задния спирачен лост е необходимо да регулирате позицията на заключващите гайки както на предния, така и на задния спирачен лост. Когато спирачката не е задействана, завъртете волана. В сравнение с гума, при която лостът не е регулиран, би трябвало да усещате известно съпротивление по време на въртене. В този момент регулирането на спирачните лостове е завършено. (Позициите на заключващите гайки на левия и десния заден спирачен лост трябва да са на едно и също място.)

По време на регулирането на спирачните лостове, ако не се усеща съпротивление при въртене на колелото и дори след издърпване на спирачния лост, за да се задейства напълно кобилицата, колелото все още може да се върти свободно, това показва проблем със спирачния барабан. Моля, свържете се с вашия местен дистрибутор, за да смените задния мост.

8. Монтиране на подовата плоча на товарния отсек

① Отлепете залепващото фолио от гумените подложки на буферите и ги прикрепете към лявата и дясната вертикална греда на основната рамка на местата, където ще бъдат монтирани U-образните болтове. Вижте Фигура 5-20.

② Подравнете вертикалните греди на подовата плоча с вертикалните греди на основната рамка, като се уверите, че предният край на подовата плоча е наравно с предния край на основната рамка. След това закрепете рамката, като прокарате U-образни болтове през вертикалните греди на подовата плоча и основната рамка. Свържете ги с помощта на окачващи плочи и монтирайте пружинни шайби и гайки M10. Обърнете внимание на ориентацията (отпред/отзад) на рамката. Вижте Фигура 5-21.



Фигура 5-20



Фигура 5-21

9. Монтиране на калника на кабината

Както е показано на Фигура 5-22, монтирайте калника на кабината, като използвате шестостенни болтове с фланец M8, гайки M8, плоски шайби и пружинни шайби.



Фигура 5-22

10. Монтиране на страничните панели на товарния отсек

① Подравнете отворите на двете монтажни скоби на предния панел със съответните отвори на подовата плоча. След това ги закрепете с помощта на шестостенни болтове с фланец M8, пружинни шайби, плоски шайби и шестостенни гайки, като ги затегнете здраво.

② Подравнете отворите на пантите на левия и десния страничен панел с отворите на страничните ръбове на подовата плоча. След това ги закрепете с помощта на шестостенни болтове с фланец M8, пружинни шайби, плоски шайби и шестостенни гайки, като ги затегнете здраво. По време на този процес обърнете внимание на ориентацията на монтажа на пантите и страничните панели. Монтирайте задната врата по същия начин.

③ Свържете страничните панели към ключалките на предната и задната врата един по един, след което ги заключете и закрепете.

④ Използвайте четири самонарезни винта с кръстосан вдлъбнат диаметър, за да фиксирате облегалката към предварително запазената позиция за монтаж на предния панел на товарното легло.

Забележка: По време на процеса на монтаж на ключалката, след поставяне на щифта тип B, върху него трябва да се постави плоска шайба, преди да се закрепи с шплент.



Фигура 5-23



Фигура 5-24

11. Свързване на главата на камиона и ремаркето

Прекарайте вала на теглича на ремаркето през втулката на оста на основната рама, след което закрепете вала на теглича на ремаркето с две шестостенни гайки M24.

Свържете ремаркето към главата на камиона, като използвате вал с щифт φ20, след което свържете предния задвижващ вал към входящия вал на разпределителната кутия и изходящия вал на шестстепенната трансмисия. В позиция 1, където предният задвижващ вал се свързва с шестстепенната трансмисия, поставете B-образен щифтов вал със спецификация φ6×30 и го закрепете с R-образен щифт.

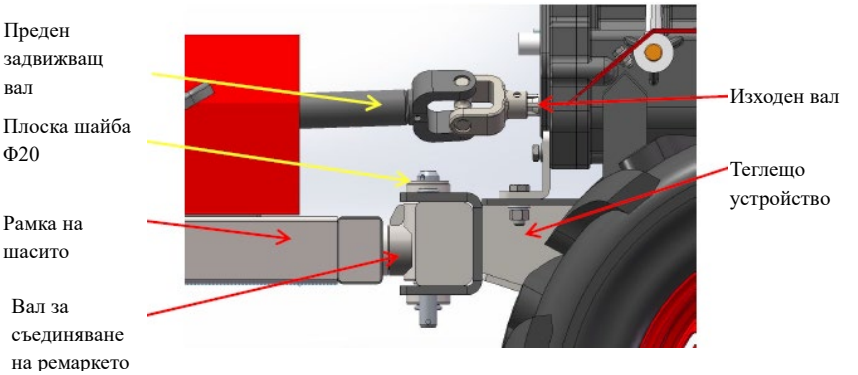

Фигура 5-25

Забележка: ① Щифтовият вал трябва да се вкара отгоре надолу. ② След поставяне на щифта, трябва да се монтира плоска шайба, преди да се монтира R-образният шплент.

12. Монтиране на сглобката на рамката на седалката и защитния капак на задвижващия вал

Закрепете сглобката на рамката на седалката към основната рамка, като използвате четири шестостенни болта с фланец M8x20. След това поставете възглавницата на седалката директно в рамката на седалката и я закрепете с четири самонарезни винта с кръстосан вдлъбнат профил.



Фигура 5-26

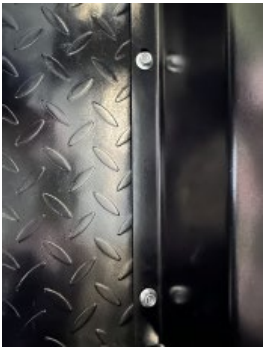

Фигура 5-27

Закрепете защитния капак на задвижващия вал към основната рама, като използвате осем шестостенни болта с фланец M8x20.

13. Методи за отстраняване на грешки и данни

① Регулиране на жилото на съединителя

След като транспортерът със задвижване на четирите колела е бил в употреба за определен период, работата на съединителя може да се влоши поради износване на фрикционните дискове или вилката за освобождаване на съединителя. В такива случаи жилото на съединителя трябва да се регулира.

Забележка: (1) Хванете здраво и отпуснете лоста на съединителя 2-3 пъти, за да проверите работата на съединителя. Ако е необичайно, коригирайте отново. Ако проблемът продължава след многократни опити, това може да показва сериозно износване на вилката за освобождаване на съединителя или фрикционните дискове. В такива случаи сменете частите с нови в сервизен център.

(2) Неразрешеното разглобяване на съединителя е строго забранено, за да се избегне повреда на съединителя и други компоненти.

② Метод и данни за регулиране на дросела и жилото

При завъртане на превключвателя на газта, ако ускорението или забавянето на двигателя е слабо, жилото на газта трябва да се регулира съответно.

Забележка: (1) Завъртете превключвателя на газта многократно 2-3 пъти и проверете ускорението и забавянето на двигателя.

(2) Кабелът на дросела и неговият конектор трябва да бъдат здраво закрепени с винтове.

③ В зависимост от вашата височина, изисквания за безопасност и други специфични нужди, кормилото може да се регулира по подходящ начин, както нагоре, така и надолу, както следва:

1) Хванете здраво ръкохватките на кормилото с ръце.
2) Изберете позицията на кормилото според вашата височина и лични предпочитания.
3) След това освободете ръкохватките на кормилото.

Глава 6: Предпазни мерки преди работа с транспортното средство

За да се поддържа оптимално работно състояние на транспортера, са необходими ежедневни проверки, поддръжка и настройки. Освен това трябва да се спазват следните предпазни мерки:

1. **Болтове, гайки и щифтове на различни позиции**
Преди работа проверете за разхлабване или откъсване на болтове и гайки на скоростната кутия, монтажните болтове на регулиращото устройство, болтовете на скоростната кутия, болтовете на двигателя и гайките. След 10-20 часа работа, проверете ги отново и ги затегнете. Също така проверете дали щифтовете, свързващи ремаркето с главата на машината, са отделени и дали функционират правилно за свързване.

2. **Смазочно масло**
Преди работа проверете дали нивото на смазочното масло в определените точки достига определеното ниво. По време на транспортиране на машината, за да се предотвратят течове на масло, машините, които не са били предварително напълнени с масло, трябва да се проверят нивата на маслото преди работа.

3. **Лостове за управление**
Преди работа проверете дали лостът за превключване на предавките, дръжката на съединителя, копчето за регулиране на кормилото (нагоре, надолу, наляво, надясно), кормилната дръжка, лостът за контрол на скоростта и др. функционират правилно.

Особено когато проверявате лоста за превключване на предавките, уверете се, че съединителят е изключен преди проверката. Ако лостът за превключване на предавките не може да се задейства, не го насилвайте. Изключете съединителя отново, преди да се опитате да го включите.

4. Анормални състояния

След стартиране на двигателя, проверете дали има някакви необичайни шумове или проблеми с прегряването.

5. Операция с взлом

По време на периода на разработка на машината, избягвайте работа с високо натоварване през първите 2-3 часа.

Глава 7: Експлоатация на транспортера с четири задвижващи колела

I. Процедура за стартиране (вижте ръководството за силовия агрегат)

I. Работа



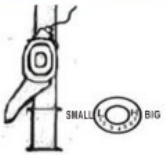

Фигура 7-2



Фигура 7-3

1. Избор на предавка

- Главната трансмисия на транспортера със задвижване на четирите колела има 4 избираеми предавки (1-ва предавка, 2-ра предавка, неутрална предавка и задна предавка). Вижте Фигура 7-1.
- Спомагателната трансмисия на транспортера със задвижване на четирите колела има 2 избираеми предавки. Висикоскоростната или нискоскоростната предавка може да се променя в зависимост от изискванията за скорост.
- Метод на превключване на предавките:

(1) Завъртете превключвателя на газта (Фигура 7-2) по часовниковата стрелка до крайно ляво положение (минимум).
(2) Освободете лоста на съединителя (Фигура 7-3), за да го изключите.
(3) Преместете всеки лост за превключване на предавките в желаното положение на предавката.
(4) Стиснете лоста на съединителя и транспортерът със задвижване на четирите колела ще работи на избраната предавка.

II. Метод на регулиране и използване на рамката на подлакътника



Фигура 7-4

(1) Регулиране на рамката на подлакътника нагоре и надолу:

Рамката на подлакътника може да се регулира нагоре и надолу според изискванията на оператора, за да се улесни работата му. Когато дръжката с двойно управление (Фигура 7-4) не работи по време на употреба, моля, регулирайте болта за регулиране на жилото.

(2) Регулиране на въртенето на рамката на подлакътника наляво и надясно:

Завъртете рамката на подлакътника наляво и надясно, за да постигнете регулиране на 180 градуса. Ако регулирането на дръжката с двойно управление не работи по време на употреба, моля, регулирайте болта за регулиране на жилото.

III. Предпазни мерки при използване на транспортни средства със задвижване на четирите колела

1. По време на употреба трябва да се обърне внимание на работното състояние и звука на всяка част, а връзката на всяка част трябва да се провери за нормална работа. Не се допуска никаква разхлабеност. Ако се открие някаква необичайна ситуация, превозното средство трябва да бъде спряно за проверка и отстраняване на неизправности.
2. Не е разрешено незабавното извършване на работа с тежки товари след студен старт, особено при нови или ремонтирани машини.
3. Обърнете внимание на проверката на нивото на маслото в двигателя и трансмисията и незабавно долейте масло, ако е недостатъчно.
4. Забранено е охлаждането на двигателя чрез поливане.

5. При транспортиране на стоки или товарене на ножове за обработка, транспортното средство със задвижване на четирите колела трябва да се предпази от преобръщане.
6. Строго е забранено шофирането на транспортни средства със задвижване на четирите колела, оборудвани с ротационни остриета за обработка на почвата, по плажове или каменни купчини, за да се избегне повреда на остриетата.
7. След работа трябва да се обърне внимание на премахването на почва, плевели и маслени петна от транспортното средство с четири задвижващи колела, за да се поддържа цялата машина чиста.
8. Редовно почиствайте хартиения филтър във филтъра.

Глава 8 Поддръжка на двигателя

ПРЕДУПРЕЖДЕНИЯ!

- Изключете двигателя преди поддръжка.
- За да предотвратите случайно стартиране на двигателя, изключете ключа за двигателя и разкачете свещта.
- Двигателят трябва да се обслужва от оторизиран дилър, освен ако потребителят не разполага с подходящи инструменти, документация за поддръжка и възможности за ремонт.

Забележка:

- Използвайте оригинални компоненти на двигателя.

Използването на нискокачествени заместители може да повреди двигателя.
Ако искате двигателят да поддържа отлична производителност, той трябва редовно да се проверява и регулира.

- Редовната поддръжка осигурява дълъг експлоатационен живот. Необходимите интервали за поддръжка и елементите за поддръжка са описани във файла по-долу.

Интервал на поддръжка Според показания месец Или действителните работни часове са на първо място в проекта		ИЗПОЛЗВАНЕ всеки ден	20 Всеки месец или 20 часа	50 Всеки сезон или 50 часа	100 На всеки 6 месеца или 100 часа	300 всяка година или 300 часа
Смазочно масло за двигатели	Проверете нивото на маслото	●				
	заменете		●		●	
Смазочно масло за редуктор (приложимо за определени модели)	Проверете нивото на маслото	●				
	заменете		●			●
Въздушен филтър	проверете	●				
	чист	● (1)				
свещ	проверете и почистете				●	
Искрогасител (по избор)	чист				●	
Резервоар за гориво и филтър	чист			● (2)		
Клапан	проверете и коригирайте					● (2)
Горивопровод	проверете	На всеки две години (ако е необходимо, сменете) ●(2)				

ПРЕДУПРЕЖДЕНИЯ 1. Ако се използва в запрашени зони, увеличете честотата на поддръжка.

2. Непрофесионалисти или необучен и неквалифициран персонал не могат да ремонтират машини.。1. Сменете смазочното масло (както е показано на фигура 8-1)

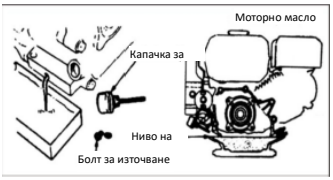

Фигура 8-1

След като двигателят загрее, източете маслото, за да осигурите бързо и цялостно източване.

① Развийте маслоизмервателната пръчка и изпускателния болт, за да източите смазочното масло.

② Поставете болта за масло и го затегнете.

③ Добавете отново препоръчаното смазочно масло и проверете нивото на маслото.

④ Монтирайте маслоизмервателната щека. 2. Поддръжка на въздушния филтър

Замърсеният въздушен филтър ще предотврати навлизането на въздух в карбуратора. За да се предотврати неизправност на карбуратора, въздушният филтър трябва да се поддържа редовно. Ако двигателят работи в запрашена среда, честотата на поддръжка трябва да се увеличи.

Предупреждение! Не използвайте бензин или почистващи препарати с ниска точка на запалване за почистване на въздушния филтър, тъй като това може да причини запалване.

Внимание! Без въздушен филтър двигателят не може да работи, тъй като това може да доведе до бързо износване. Методи за поддръжка на въздушни филтри:

① Отстранете капачката на пеперудата и капака на въздушния филтър и извадете филтърния елемент.

② Почистете филтърния елемент с незапалим или високотоково запалване разтворител и го оставете да изсъхне напълно.

③ Оставете филтърния елемент да абсорбира и почисти смазочното масло на двигателя, след което изстискайте маслото напълно.

④ Монтирайте отново филтърния елемент и корпуса на въздушния филтър.

Глава 9 Поддръжка и ремонт на транспортни средства със задвижване на четирите колела

Поради промени в работата, триенето, износването и натоварването, транспортните средства със задвижване на четирите колела могат да претърпят разхлабване на свързващите болтове, износване на компоненти, намалена мощност на бензиновия двигател и увеличен разход на гориво, което сериозно влияе на нормалната им употреба. За да се намали появата на гореспоменатата ситуация, е необходимо стриктно и редовно да се извършват работи по поддръжката, за да се поддържа доброто техническо състояние на транспортното средство с четири задвижващи колела и да се удължи експлоатационният му живот.

I. Разработка

1. Моля, вижте ръководството за употреба за разработването на бензинови двигатели.
2. Новите или ремонтираните транспортни средства със задвижване на четирите колела първо трябва да работят без товар в продължение на 1 час, а след това при леко натоварване в продължение на 5 часа, преди незабавно да изпуснат цялото смазочно масло от картера на бензиновия двигател, докато е още горещ. След впръскване на двигателно масло съгласно процедурите в Глава 2, 1 и 2 и работа в продължение на 4 часа, то може да бъде пуснато в нормална работа.

II. Техническа поддръжка на транспортни средства със задвижване на четирите колела

1. Поддръжка на смяна (извършва се преди и след всяка смяна)

① Слушайте и наблюдавайте за всякакви необичайни явления във всяка част, като например необичаен шум, прегряване и разхлабени болтове.

② Проверете за течове на масло в бензиновия двигател и картера на скоростната кутия.
③ Проверете дали нивото на маслото в бензиновия двигател и кутията на трансмисията е между нивомера за масло и долната линия.
④ Своевременно отстранявайте замърсявания, плевели и маслени петна от цялата машина и аксесоарите.
⑤ Попълнете оперативния протокол.

2. Първо ниво на поддръжка (на всеки 150 часа работа)

① Изпълнявайте всички задачи по поддръжката за всяка смяна.
② Почистете кутията на скоростната кутия и сменете маслото.
③ Проверете и отстранете грешките в съединителя и системата за превключване.
④ Проверете щифтовия вал и гайката на универсалната връзка на предния и задния задвижващ вал. Ако има някаква деформация, сменете ги своевременно

3. Поддръжка на второ ниво (на всеки 300 часа работа)

① Извършвайте всички задачи по поддръжката на всеки 150 часа работа.
② Проверете всички зъбни колела и лагери и ги сменете с нови, ако са силно износени.
③ Ако други части на превозното средство със задвижване на четирите колела, като например задния мост, свързващите болтове и валът на свързващия болт на ремаркето, са повредени, моля, сменете ги с нови.

4. Техническа поддръжка (на всеки 600-800 работни часа)

Отидете в местния оторизиран сервиз за пълно разглобяване, почистване и проверка. Частите със силно износване трябва да бъдат подменени или ремонтирани според случая.

5. За поддръжка и ремонт на дизелови двигатели, моля, следвайте инструкциите в ръководството за дизеловия двигател.

III. Таблица за техническа поддръжка на транспортни средства със задвижване на четирите колела (обозначените с √ в таблицата елементи показват съдържанието на поддръжката, което трябва да се извърши)

Работна празнина / Поддръжка	всеки ден	Работи 8 часа на половин натоварване	След първия месец или 20 часа	Трети месец или 150 часа	Всяка година или 1000 часа	На всеки две години или 2000 часа
Проверете и затегнете гайките и болтовете	√					
Проверете и добавете двигателя	√					
Почистване и смяна на двигателното масло		за първи път	за втори път	√от трети път нататък		
Проверете за теч на масло	√					
Премахнете мръсотия, плевели и мазни петна, за да поддържате чистота	√					
проблемите се изчистват	√					
Регулирайте компонентите на управлението	√					
Зъбни колела и лагери					√	
Задна ос					√	

IV. Дългосрочно съхранение на транспортни средства със задвижване на четирите колела

Когато транспортно средство с четири задвижващи колела трябва да се съхранява дълго време, трябва да се вземат следните мерки, за да се предотврати ръжда.

1. Уплътнете бензиновия/дизеловия двигател съгласно предоставените инструкции.
2. Почистете повърхността от прах и мръсотия.
3. Източете смазочното масло от скоростната кутия и инжектирайте ново масло.
4. Нанесете масло против ръжда върху небоядисани участъци от повърхности, които не са от алуминиеви сплави.
5. Съхранявайте продукта на закрито, на добре проветриво, сухо и безопасно място.
6. Съхранявайте правилно произволни инструменти, продуктови сертификати и ръководства за потребителя.

Глава 10 Често срещани неизправности и методи за отстраняване на неизправности

Когато двигателят не може да стартира, моля, проверете:

1. Ключът за двигателя в положение ON ли е?
2. Има ли достатъчно смазочно масло?
3. Клапанът за гориво в положение ON ли е?
4. Има ли гориво в резервоара за гориво?
5. Дали горивото е достигнало карбуратора може да се провери чрез разхлабване на болта за източване на карбуратора и завъртане на горивния клапан в положение ON.

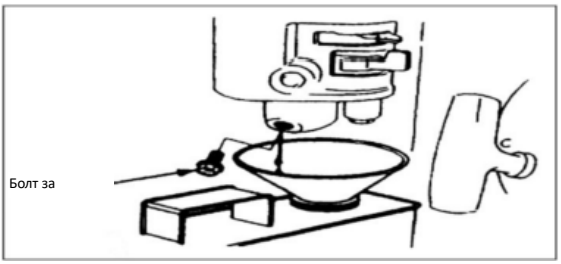

Фигура 10-1

Предупреждение ! Ако има разлив на гориво. Необходимо е да се отстранят старателно и да се изчака изпаряването им, преди да се открият свещи или да се стартира двигателят. Разлятото гориво или летливите му газове могат да причинят пожари.

6. Има ли искри в свещта.

a. Свалете капачката на свещта, почистете праха и след това свалете свещта.

b. Поставете капачката на свещта върху нея.

c. Контактирайте металния корпус на свещта с главата на цилиндъра на двигателя. Внимателно издърпайте стартера и наблюдавайте дали се генерират искри. Ако има искра, поставете отново свещта. Стартирайте двигателя.

7. Ако двигателят все още не може да се стартира, моля, обърнете се към оторизиран дилър за поддръжка.

8. Неизправности на съединителя и отстраняване на неизправности

Събитие	Причина	Метод
Съединителят не работи	Газовата клапа не се увеличава и оборотите не се достигат	Увеличете дросела, за да увеличите оборотите
	Повреда на фрикционната плоча	Заменете
	Повреда на пружината	Заменете
	Лагерът вътре в съединителя е изгорял	Заменете
Плъзгане (бавно или никакво въртене на шпиндела на скоростната кутия)	Разрушаване от умора на пружината	Заменете
	Валът на вилката не се върти гъвкаво, което води до невъзможност за пълно нулиране на вилката	Почистете позициониращия щифт. Натиснете повърхността на съединителя на диска, за да го накарате да се върти гъвкаво
	Неправилно регулиране на жилото на съединителя	Регулирайте отново жилото на съединителя

9. Отстраняване на неизправности в трансмисията и други неизправности

Събитие	Причина	Метод
Шум от предавката	Деформация и огъване на осите	Заменете
	Скъсване на уплътнението	Заменете
	Прекомерно износена предавка	Заменете
	Прилягането между лагера и корпуса е твърде хлабаво	Заменете
Теч от скоростната кутия	Кутията има скрити микро отвори	Поправете заварката или нанесете грунд, за да запечатате теча
Теч на масло от вала на рамото на съединителя	Повреда на О-пръстена	Заменете
Прегряване	Недостатъчно смазочно масло в кутията	Добавете двигателно масло според нуждите
	Хлабината на зъбното колело е твърде малка	Сглобете отново
	Аксиалният хлабина е твърде малък	Сглобете отново
Теч на масло при свързването на скоростната кутия	Свързващият болт на това място е разхлабен	Затегнете болта
	Уплътнението на това място е повредено	Заменете
Теч на масло от крайната капачка	Свързващият болт на това място е разхлабен	Затегнете болта
	Уплътнението на скелета на това място е повредено, а свързващият болт на това място е разхлабен	Заменете
Теч на масло на изхода	Скелетното маслено уплътнение на това място е	Заменете

Събитие	Причина	Метод
вал	повреден	
Теч на масло през отвора за източване	Повреда на О-пръстена	Заменете
	Разхлабена винтова запушалка	Затегнете гайката
Ротационното острие за обработка на почвата е счупено	Попадане на твърди предмети, като например камъни, по време на употреба	Заменете
Скъсване на дърпащия шнур по време на работа.	Дългосрочно износване при работа	Заменете

Глава 11 Стандартна конфигурация и списък с уязвими части Списък с прикачени файлове

Списък със стандартни конфигурации

Един пълен комплект транспортно средство с четири задвижващи колела, едно ремарке, един чифт ножове за оран, един комплект произволни документи, един комплект произволни инструменти и един сертификат за съответствие.

Списък на уязвимите части

Сериен номер	име на част	размер и степен	работна зона
1	Тел за съединител	На всеки три месеца	Рамка на дръжката
2	Превключвател за включване/изключване	На всеки три месеца	Рамка на дръжката
3	Жило за газта	На всеки три месеца	Рамка на дръжката
4	Гуми	На всеки три месеца	/
5	Ножове за обработка на почвата	На всеки три месеца	Сглобяване на остриета
6	Уязвими части на двигателя	/	Вижте ръководството за двигателя

Внимание! При подмяна на части трябва да се използват оригинални и легитимни части, в противен случай може да причини повреда или повреда на машината, а в сериозни случаи може да възникнат инциденти с имущество и телесни повреди.

Технически данни

Модел	BTA-17SG-4WD	BTA-17SD-4WD
Двигател	Petrol 192F	Diesel 192F
Конски сили (HP)	17	17
Работен обем (cc)	459	512
Вместимост на резервоара (L)	6,5	5,5
Превключване на скорости	0/ -1/ 1,2/ x2	
Батерия	12V 45Ah	
Ъгъл на завиване	≥43°	
Размери на ван L*W*H (mm)	1600*1200*400	
Вместимост на ремаркето (kg)	1000	
Общи размери (mm)	1300*570*1400	
Нетно/брутно тегло (kg)	380/410	

ЛИСТ ЗАРЕМОНТ ПРЕЗГАРАНЦИОННИЯ ПЕРИОД

№	Дата на приемане	Описание на дефекта	Извършен ремонт	Удължаване на гаранционния период	Място за печат
1					
2					
3					
4					
5					











ОТОРИЗИРАН СЕРВИЗ ЗА:

Italia Star Com Due S.R.L.
km 13.2 București - Pitești highway
Chiajna - Ilfov - Romania
Tel: 004 / 021.433.03.27
Fax: 004 / 021.433.03.26
info@italiastar.ro www.italiastar.ro









ГАРАНЦИОННА КАРТА

Серия АА №: _____

Марка на продукта: _____

Модел: _____

Серия №: _____

Аксесоари: _____

Продавач: _____

Подпис и печат: _____

Купувач: _____

Адрес: _____

Дата на закупуване: _____

Подпис / печат: _____

ДИСТРИБУТОР: .....

ИМЕ: .....

e-mail: .....

АДРЕС: .....

Потвърждавам, че съм получил продукта в отлично работно състояние, заедно с ръководство за употреба на български език, и съм напълно наясно, че тази гаранционна карта е валидна само, ако е придружена от фактура за покупка и от касов бон или квитанция и ако съм спазвал инструкциите за употреба. В противен случай ремонтът е за моя сметка. Моля прочетете - Чл. 112,113, 114 и 115 от ЗЗП – ДВ бр.18 от 2011.

Гаранционни условия

1. Гаранционният срок е ..... месеца от датата на закупуване на машината, съответно стандартните аксесоари,влизащи в състава му (закупени едновременно с продукта, без които машината не може да работи).

2. Гаранцията се предоставя съгласно действащото българско законодателство към момента на покупката, и се прилага само ако машината е използвана правилно (в съответствие с инструкциите за употреба) и е валидна само ако е придружена от фактурата за покупка и гаранционната карта, и двете в оригинал.

3. В случай на повреда при нормална употреба по време на гаранционния период, продуктът ще бъде ремонтиран безплатно в офисите, посочени в картата.

4. Този продукт е съставен от различни механични и електронни части, които изискват стриктно спазване на условията на работа, транспортиране, съхранение, експлоатация, поддръжка и ремонт, предвидени винструкцията за употреба.

5. Ситуации, които водят до излизане от гаранцията на продукта:

При неспазване на условията за манипулиране, транспортиране, съхранение, монтаж, пускане в експлоатация, експлоатация и поддръжка, предоставени в ръководството за употреба, или в условия, които противоречат на утвърдените технически стандарти;

Гаранционните документи не са представени, те са били повредени / променени или нечетливи;

Машината има повреди, причинени от механични инциденти, натъртвания, шокове, проникване на течности, излагане на огън, злоупотреба или небрежност, промени в състоянието на машината, съхраняване в неподходящи условия - многократна работа в режим на големи температурни разлики, които причиняват явлението вътрешен "конденз", прекомерно излагане на влага или слънчева светлина,небрежностприупотреба;

Машината е била използвана с аксесоари, различни от препоръчаните от производителя.

6. Загуба на гаранционната карта предопределя излизането от гаранция за продукта.

7. Непопълването или неправилното попълване на гаранционната карта предполага вина на продавача.

8. Срокът на гаранцията се удължава, с времето от датата на предаване на продукта на сервиза, до датата на пускане в употреба на продукта. Удължаването на гаранционния срок се вписва в
гаранционната карта.

9. Средният срок на употреба на продукта е 4 години. Italia Star Com Due осигурява срещу заплащане ремонти извън гаранционния срок,или ако продуктът е излязъл от гаранция, през целиясреденсрок наупотребанапродукта.

10. На купувача е било показано правилното функциониране на машината и му е обяснено как да се използва. Купувачът е проверил доставния инвентар на продукта, включително наличието на ръководство за употреба на български език..

11. В случай на повреда на машината, купувачът ще трябва да отиде до един от офисите и сервизните центрове, посочени в картата. Ако клиентът не живее в същия град, където са сервизните центрове, посочени в картата, клиентът трябва да отиде до магазина, от където е закупил продукта, като продавачът е длъжен да попълни приемо - предавателния протокол, да отбележи посочените повреди, да изпрати машината, чрез куриер (Спиди, Еконт и т.н.) до един от сервизните центрове, посочени в картата, и да заплати необходимите такси за транспорт.

12. Гаранцията не засяга правата, предоставени на потребителите чрез приложимото действащо законодателство на потребителя по отношение на дилъра, породени от договора за продажба.

13. При генераторите, гаранцията се предоставя и е валидна за посочения брой работни часове:

• Дизелови/бензинови двигатели, работещи при 3000 об/мин – 1000 часа
• Дизелови двигатели, работещи при 1500 об/мин – 2000 часа
• Бензинови генератори – 500 работни часа

Стриктно спазвайте графика за поддръжка, посочен в ръководството за потребителя.

Четките не се покриват от гаранцията – те са консуматив, а не резервна част.

Гаранционният срок на акумулаторната батерия е 6 (шест) месеца!

14. Части, които са станали неизползваеми поради неправилна употреба или ремонт, лоша поддръжка или нормално износване, както и части и компоненти, модифицирани от клиента, тези, които не са доставени от вносителя / доставчика / оторизирания сервизен отдел (напр. ауспух, колела, свещи, стартерни въжета, стартерни ролки, въздушен филтър, горивен или маслен филтър, захранващи тръби, маркучи / уплътнения / лагери, уплътнения, о- пръстени и батерии).

Не се покрива от гаранцията: услуги (или необходимите части), когато се извършва нормалната и редовна поддръжка на продукта. Почистване на машината, регулиране на карбуратора, регулиране на клапаните, двигателя, смяна на свещите, въздушни филтри (гориво / маслен), смазочни материали, стартери, уплътнения.

*ГАРАНЦИОННАТА КАРТА НЕ МОЖЕ ДА СЕ ПРЕХВЪРЛЯ

Оторизиран сервиз

Име: _____

Адрес: _____

Телефон: _____

Е-мейл: _____

VIGYÁZAT! Használat előtt olvassa el az útmutatót!

VIGYÁZAT! Használat előtt ellenőrizze az olajszintet!

VIGYÁZAT! Az eszközkezelő tartsa távol a lábát a vágó-eszközöktől.

VIGYÁZAT! Tilos a nagy sebességű tolatás! A tartozékok cserélése után a tolatás szigorúan tilos, amíg a tartozék kimeneti tengelye forog.

VIGYÁZAT! A durva vagy nem rendeltetésszerűen való használat tilos

VIGYÁZAT! Használat előtt ellenőrizze, hogy a rögzítők nem lazultak-e ki!

VIGYÁZAT! Üzemanyag újratöltés közben tilos a dohányzás!

VIGYÁZAT! Ne érjen a kupuffogóhoz a motor működése közben, vagy amíg a motor teljesen ki nem hűlt a használat után!

VIGYÁZAT! Tilos a használati útmutató bármely részének engedély nélküli lemásolása. Amennyiben a négykerék meghajtású szállítmányozási járművet eladja, jelen útmutatót a termék részeként kell kezelni és azzal együtt eladni.

VIGYÁZAT! Kérjük fordítson különös figyelmet a következő információkra:

Kérjük, használat előtt figyelmesen olvassa el a használati útmutató és csak a jelen útmutatóban leírtaknak megfelelően használja a terméket. Amennyiben az előírásoknak megfelelően használja, a négykerék meghajtású szállítmányozási jármű, melyet cégünk tervezett, biztonságos és megbízható, nem fog személyi sérüléseket vagy felszerelésbeli károkat okozni. Amennyiben nem az előírásoknak megfelelően működteti, az komoly személyes sérüléshez vagy felszerelésbeli károkhoz vezethet.

Első fejezet. Biztonsági előírások és figyelmeztetések

Biztonságos üzemeltetési szabályozások

1. Képzés

(1) Olvassa el figyelmesen a használati útmutatót. Ismerje meg az irányítási mechanismusokat és a gép megfelelő használatának módját. Tanulja meg, hogyan kell gyorsan leállítani a gépet és az irányító mechanizmusokat!

(2) Ne engedje, hogy gyerekek üzemeltessék a gépet! Ne engedje, hogy olyan felnőttek üzemeljék a gépet, akik nem olvasták el a használati útmutatót!

(3) Ne engedjen más személyeket a munkaterületre és tartsa olyan tárgyaktól tisztál ami veszélyt jelenthet. Figyeljen oda, hogy ne legyenek gyerekek és háziállatok a munkaterületen.

2. Előkészületek

(1) Figyelmesen vizsgálja meg a területet, ahol az eszközt használni fogja. Távolítson el minden törmeléket a területről.

(2) engedje ki a kuplungot a motor indítása előtt!

(3) Ne használja a gépet a megfelelő ruházat viselése nélkül! Csúszós területen viseljen csúszásgátló cipőt, hogy biztosítsa a stabilitást!

(4) Az üzemanyagot kezelje óvatosan, mivel gyúlékony! Különleges óvintézkedések:

① Használjon az üzemanyag tárolásának megfelelő tárolókat!
② Ne töltse újra az üzemanyagtartályt a motor működése közben, amíg az meleg!
③ Kültéren töltse újra a gépet!
④ A motor indítása előtt szorítsa meg az üzemanyagtartály kupakját és töröljön le minden kiömlött üzemanyagot!
(5) Ne végezzen műszaki beállításokat a motor működése közben!
(6) Viseljen védőszemüveget a gép üzemeltetése közben, az üzemeltetés előkészítéséhez és a karbantartás közben is.

3. Üzemeltetés

(1) A motor indításakor tegye a sebességváltó kart az üres pozícióba. Tartsa távol a kezét és lábát a forgó alkatrészektől.
(2) Kavicsos úton, járdán, vagy autóúton való üzemeltetéskor (vagy ilyen úton való áthalytáskor) legyen elővigyázatos és figyeljen a közlekedési szabályokra, hogy megelőzze a baleseteket! Soha ne szállítson utasokat!
(3) Véletlenszerű törmelékkel való ütköüzés esetén azonnal állítsa le a motort és tüzetesen vizsgálja át a terméket műszaki meghibásodásért vagy sérülésért. Amennyiben hibát talál, kizárolag a hibák javítása után indítsa újra és üzemeltesse a gépet.
(4) Mindig fiyeljen a környezetére és kerülje a felborulást vagy a hirtelen, éles kanyarokat.
(5) Ha a gép rendellenesen rezeg, azonnal állítsa le a motort! Vizsgálj a meg a hiba okát, mivel a rendellenes rezgés gyakran a meghibásodás előfutára.
(6) Az üzemeltetői pozíció elhagyásakor, karbantartás, beállítások, vizsgálások vagy vezetékek elrendezésének elvégzéséhez kapcsolja ki a motort!
(7) Ha a gépet felügyelet nélkül hagyja, végezzen el minden lehetséges óvintézkedést: engedje ki a teljesítményleadó tengelyt (PTO), engedje le a tartozékot, tegye a sebességváltót üres állásba, kapcsolja ki a motort!

(8) Tisztítás, karbantartás, vagy megvizsgálás előtt kapcsolja ki a motort és győződjön meg arról, hogy minden mozgó alkatrész teljesen leállt!
(9) A motorból származó kibocsátott gázak károsak. Ne üzemeltesse a gépet beltéren vagy megfelelő szellőzés néküli környezetben!
(10) Ne használja a gépet megfelelő védőfelszerelés, védőlemezek vagy egyéb védőberendezések nélkül!
(11) Üzemeltetés közben tartsa távol a gyerekeket és háziállatokat a géptől!
(12) Ne terheljhe túl a gépet túlsúlyos rakománnyal vagy sebességgel!
(13) Ne használja a gépet csúszós felületen nagy sebességgel. Tolatáskor nézzen hátrafele és legyen óvatos!
(14) Ne engedje, hogy a járókelők az eszköz közelébe menjenek.
(15) Kizárólag a cégünk által jóváhagyott tartozékokat és felszerelést (például ellensúlyok) használjon.
(16) Ne használja a négykerék meghajtású szállítmányozási járművet rossz láthatósági vagy rosszul megvilágított környezetben!
(17) Legyen elővigyázatos rossz utakon, lassítson le és figyeljen oda az áthaladáskor, hogy megelőzze a túlzott jobb- vagy baloldali magasság-különbséget, mivel az felboruláshoz vezethet!
(18) Figyelje, hogy lejtőn vagy emelkedőn ne boruljon fel a gép!

4. Karbantartás és tárolás

(1) Tartsa a gépet, tartozékokat, felszerlést, beleértve az akkumulátort, biztonságos, működöképes állapotban. Amennyiben lehetséges, tárolja az akkumulátort külön, hogy megelőzze a fagyást, és töltse fel megfelelő módon, amennyiben szükséges.

(2) Ellenőrizze, hogy a pengét és motort tartó csavarok megfelelően feszesek, és időszakosan ellenőrizze, hogy az eszköz működőképes állapotban legyen.

(3) A gépet beltéren, tűztől távol tárolja. Tárolás előtt hagyja a motort kihűlni.

(4) Ha a négykerék meghajtású szállítmányozási járművet hosszabb ideig tárolja, engedjen le minden folyadékot a gépből és kezelje rozsda elleni szerrel. Mindig tartsa meg jelen használati útmutatót, mint fontos dokumentumot.

(5) Ne javítsa e gépet, kizárólag megfelelő szerszámokkal, szaktudással, és szétszerelési, összeszerelési és javítási útmutatóval.

II. Biztonsági figyelmeztető címkék

A következő címkék figyelmen kívül hagyása súlyos sérülésekhez vezethet. Kérjük figyelmesen olvassa el a címkéket és az útmutatóban található biztonsági óvintézkedéseket. Amennyiben a címkék leesnek, vagy olvashatatlanná válnak, keresse fel a forgalmazót, hogy újakat biztosítsanak Önnek.



Ábra 2-1
Ábra 2-1 a baloldalsó fogantyún



Ábra 2-2
Ábra 2-2 az üzemanyagtartályon



Ábra 2-3
Ábra 2-3 a lökhárítón



Ábra 2-4
Ábra 2-4 a kipufogóvédőn



Ábra 2-5
Ábra 2-5 a sebességváltón

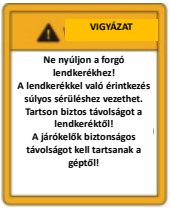

Ábra 2-6
Ábra 2-6 a lökhárítón



Ábra 2-7
Ábra 2-7 a lökhárítón



Ábra 2-8
Ábra 2-8 a lökhárítón



Ábra 2-9
Ábra 2-9 a lökhárítón

Második fejezet. A szállítmányozási jármű jellemzői és felhasználási területe.

A szállítmányozási jármű jellemzői

1. A mobilis nagy/alacsony sebességű rendszer megvalósítása
   A gép szállítmányozási módbjában, ha szükséges az üzemeltetési sebességet váltani, rendelkezésére áll a nagy/alacsony sebesség illetve az előre/hátrafele menet, amit a sebességváltó karral választhat ki.
   Ha a szállítmányozási járművet átalakítjuk egy tartozékkal, szintén rendelkezésére állnak a nagy/alacsony illetve előre/hátrafele menet sebességek, amiket a sebességváltó karral választhat ki.
2. Az irányítókart felfelé, lefelé, balra és jobbra forgatható.
   Az irányítókart különbüző szögekben mozgatható. Az üzemeltető szükségei szerint különböző pozíciókba állítható: fel, le, balra, és jobbra.
3. A kényelmes felszerelési és leszerelési mechanizmus alkalmazása
   Jelen négykerék meghajtású szállítmányozási jármű kényelmes felszerelési és leszerelési mechanizmussal rendelkezik. A különböző tartozékok felszereléséhez nincs szükség egyéb alkatrészek használatára, ami a felszerelést könnyíti.

Szállítmányozási jármű felhasználási területe

A négykerék meghajtású szállítmányozási jármű súlyra könnyű és multifunkcionális. Különböző felületeken való termékszállításra alkalmas, mint üzvegházak, hegyek, dombok és földeken való felhasználás. Nagy teherbírással és flexibilis irányítással rendelkezik, amivel különböző szállítmányozást leghet elvégezni, még nehéz, sáros utakon is. Ha nincs szüksége szállításra, a rakodófelület leszerelhető és a jármű elejére felszerelhet kisméretű, forgópengékkel rendelkező szántó ekét, ami tökéletes földművelésre, forgatásra és egyéb tevékenységre.

Negyedik fejezet. A négykerék meghajtású szállítmányozási jármű fő alkatrészei

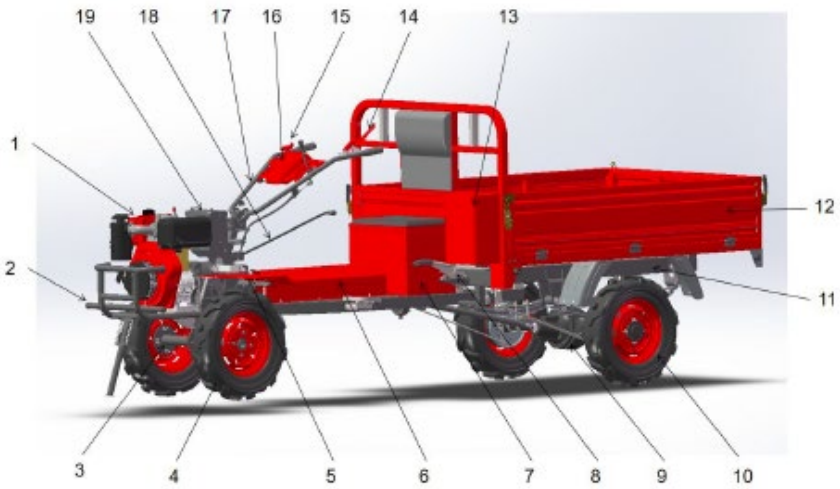

1. Motor	2. Lökhárító váz	3. Keréktengely	4. Kerekek
5. Sárvédő	6. Sebességváltó kar fedőlemez	7. Ülés-keret váz	8. Parkoló fékek
9. Hátsótengely	10. Hátsó kerék 11. Váz	12. Plató	13. Szerszámosláda
14. Kuplungkar	15. Fojtószelep kar	16. Kar védőlemez	17. Kar
18. Fő sebességváltó kar	19. Akkumulátor		

Ötödik fejezet. A négykerék meghajtású szállítmányozási jármű összeszerelése

A négykerék meghajtású szállítmányozási jármű használata előtt az üzemeltető vizsgálja meg és állítsa be a gépet, hogy biztosítsa az optimális teljesítményt. A gép két főrészből áll: vontatórész (motorfej) és a rakodórész. Ezek a részek külön csomagoltak. Vásárlás után szerelje össze a két fő részt a következő lépéseket követve:

I. Vontatórész (motorfej)

A vontatórész főbb összeszerelést és hibaellenőrzést a gyárban elvégezték szállítás előtt. A felhasználónak csupán pár alkatrészet kell felszerenie a vontató részre.

A négykerék meghajtású szállítmányozási vontatórészt két módba lehet állítani: szállítmányozási jármű (a rakodórész felszerelésével) és mint kézi vontató/szántó* (a földművelő eszköz felszerelésével).

A fogantyú-váz összeszerelése:

1. Illessze a fogantyú-vázat a szorító résbe, ami a fogantyú közepén található. Rögzítse a szorítót egy M8*20-as csavarral. Megjegyzés: Ne szorítsa meg teljesen a csavart ennél a lépésnél, hagyja, hogy a váz tudjon forogni.
2. Rögzítse a hosszú irányítóvezetéket a váz A végéhez és a másik vezetéket a B véghez. Használjon egy 24mm-es kulcsot a csavar megszorításához, nagyjából 5 fordulat. Forduljon az 5-1 ábrához.



Ábra 5-1

③ Rögzítse a fogantyú közepéhez a díszítő védőlemezt, három M6*16-os csavar segítségével.

(Forduljon az 5-1 ábrához) 

Ábra 5-2

④ Helyezze a sebességváltó-vezetéket a rögzítő anyába a fogantyú alján, használjon egy kulcsot, hogy a csavart megszorítsa.

⑤ Csatlakoztassa a sebességváltó vezetéket a karhoz a B típusú csapszeg segítségével és rögzítse egy R-csat segítségével.

A sebességváltó vezeték és rögzítőcsavar

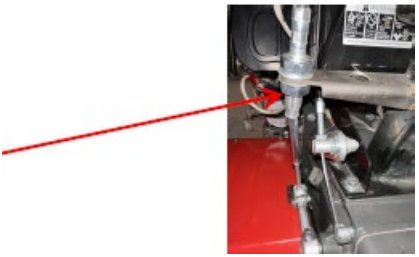

Ábra 5-3

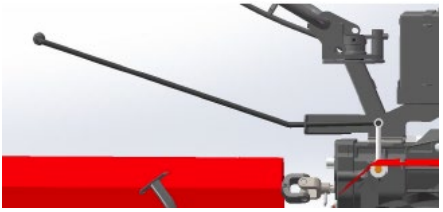

Ábra 5-4

⑥ Helyezze a fő sebességváltókart a fő sebességváltókar fogantyúján a fogantyú alján, majd rögzítse egy R-csattal.

(I) Szállítmányozási jármű beállítása (beleértve a keréktengelyt és az első kerekeket)

Az ábrát követve, használja a kerék tartozék-csomagot, hogy az első kereket teljesen felszerelje. Helyezze a keréktengelyt a hatszögű tengelybe, győződjön meg arról, hogy az ötszögű tengelyen lévő lyukak egy vonalba vannak a keréktengelyen található lyukakkal. Csatlakoztassa a hatszögű kimeneti tengelyt a keréktengelyhez a B típusú csapszeg segítségével, a fenn említett lyukakat használva, majd rögzítse egy R-csattal.



Ábra 5-5

(II) Kézi szántó beállítás (beleértve: rögzítő keret és tartozékok)

1. Csatlakoztassa a hatszögű tengelyt a hatszögű kimeneti tengelyhez a sbességváltó alján egy B típusú csapszeg segítségével, majd rögzítse egy R-csattal.
2. Csatlakoztassa a vontató részt és a rögzítőt egy B típusú csapszeg segítségével (részletek: Φ20*120). Majd vezesse keresztül a szántó pengét a rögzítőn és csatlakoztassa a pengét egy B típusú csapszeggel (részletek: Φ8*40). Rögzítse egy R-csattal.
3. Helyezze a hajtótengelyt a hatszögű tengelybe, figyeljen, hogy a két tengelyen található lyukak egy vonalban legyenek. Majd csatlakoztassa a hatszögű tengelyt a hajtótengelyhez egy B típusú csapszeggel a lyukakon keresztül és rögzítse egy R-csattal.

I. Vontatórész

1. A laprugók felszerelése

(1) Helyezze a tartóegységeket 45cm magasságban a főváz eleje alatt, és 60cm magasságban a hátsó rész főváza alatt.

(2) Csúsztassa a acélhüvelyt a laprugó szerelvény elejére. Rögzítse a laprugó szerelvény elejét a fő vázhoz M12*110 csavarok segítségével.

Acélhüvely



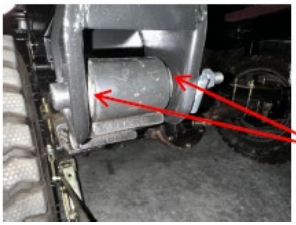

Az acélhüvely rögzítési pozíciója

Ábra 5-6 Ábra 5-7

(3) Huzza fel a nejlon huzatot a laprugó szerelvény végére és a főváz hátsó részén található rögzítő hüveléyre. Ezután heléyezzen egy M12-es csavart egy emelő lemezbe, húzza át a másik emelő lemezen az ellenkező oldalon, majd rögzítse a szerelvényt. Végezetül helyezzen egy lapos és egy rugós alátétet a csavarra, majd rögzítse mindezt egy M12-es anyával.





4. Vezessen át két U-csavart a hátsó tengelyen. Igazítsa a laprugón található csavarokat a hátsó tengelyen található rögzítő lyukakhoz. Majd helyezzen lengéscsillapító gumikat és rugós acél nyomó lemezeket az U-csavarra, majd rögzítse alátéttel, rugós alátéttel és egy M12-es anyával. Ismételje meg a másik oldalon.

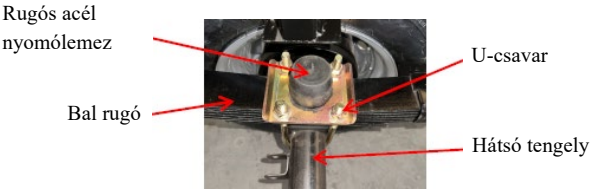

2. Kerék szerelvény

Szerelje össze a kereket az 5-12-es ábra szerint, úgy, hogy a szelepszár kifele nézzen. (Az anyák előreszereltek a hátsó tengelyen).


Ábra 5-12

3. A közbenső sebességváltó felszerelése (Ábra 5-13)

① Rögzítse a közbenső sebességváltó rögzítőit a fővázhoz, az M10*25-ös hatszögű csavarokkal.

② Rögzítse a közbenső sebességváltót a rögzítőkeretre az M10*75-ös hatszögű csavarokkal.

Megjegyzés: A közbenső sebességváltó olajtartálya 0.6L űrtartalmú.

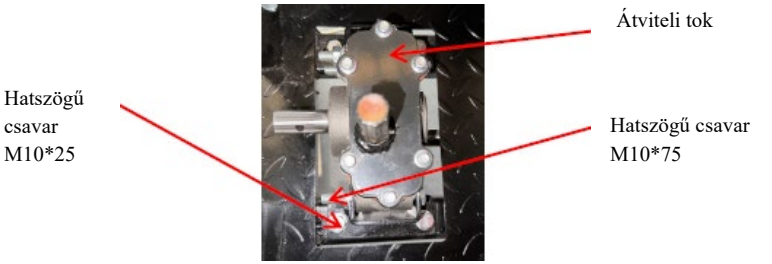

Ábra 5-13

4. Szerelje fel a hátsó hajtótengelyt.

① Igazítsa a hátsó hajtótengelyt a hátsó tengely bordázott részéhez. Ezután helyezze a hajtótengely az univerzális csatlakozóját a hátsó tengelyre, meggyőződve arról, hogy az univerzális csatlakozó belső v ége csatlakozik a hátsó hajtótengely végével.

Ezután húzza át a hátsó tengellyel járó hatszögű, hornyolt csavaron és rögzítse a biztosítócsappal.
② Helyezze az M8-as csavart a lyukon és rögzítse két hatszögű anyával. Megjegyzés: Szorítsa meg az első anyát, majd a másodikat az elsőhöz kell szorítani.
③ A hátsó hajtótengely másik végén, az átváltó tokon keresztül való leadó tengellyel való rögzítés és igazítás után, helyezzen egy M8-as csavart a lyukba, majd rögzítse két hatszögű anyával. Megjegyzés: Szorítsa meg az első anyát, majd a másodikat az elsőhöz kell szorítani.
A hajtótengelyt az 5-14-es ábrán találja, illetve a tengelyek összekapcsolásának a módját az 5-15-ös ábrán találja.



Ábra 5-14



Ábra 5-15

Megjegyzés!

Mindezek után kézileg forgassa a bemeneti tengelyt, hogy ellenőrizze a kimeneti tengely és az átváltó tok közötti kapcsolatot, illetve, hogy a bemeneti és a hátsó tengely egyszerre mozognak:

- Amennyiben az átváltó tok bemeneti tengelye nem mozog, nyissa ki a tokot és ellenőrizze, hogy a fogaskerekek megfelelően vannak összeszerlve és épek. Amennyiben a fenn említett hiba lép fel, vegye fel a kapcsolatot a helyi forgalmazóval, hogy kicseréljék az átváltó tokot.
- Amennyiben a kimeneti tengely forog, de a bemeneti tengely a hátsó tengelyen nem, lépjen kapcsolatba a helyi forgalmazóval, hogy a hátsó hajtótengelyt kicseréljék.

Győződjön meg arról, hogy a hajtótengely külső villájának középső síkjai egy síkban vannak, és a belső villa középső síkjai egy síkban vannak, hogy biztosítsa a kardáncsukló szabad forgását.

5. A pedálok és az első fékezőkar felszerelése

Az 5-16-os ábra szerint: Csatlakoztassa a fővázat és a fékpedált egy B-típusú csappal (Φ17×80), majd rögzítse egy R-típusú csappal. Használjon egy B-típusú csapot, hogy az első fékezőkart és a fékpedált csatlakoztassa, majd rögzítse egy R-típusú csappal.



Ábra 5-16

Az 5-17-es ábra szerint, az első fékezőkart részekben húzza át a lapos alátéten és a szorítórugón. Ezután csatlakoztassa a fékezőkart a lengőkarhoz, ami a fékezőtengelyen található, egy B-típusú csappal, majd rögzítse egy M8-as anya segítségével. Megjegyzés: Ebben a lépésben még ne szorítsa meg az anyát, mivel ez a fékező-erő részletes beállítását biztosítja, a szorítórugó, anya általái összenyomásával.



6. Szerelje fel a fék lengőkarját (az 5-18-as ábra szerint)

① Állítsa be a fék lengőkarjait úgy, hogy mind a ketto ugyan olyan szögben legyen. Ezután igazítsa a fék lengőkarjának evolvens profilú tengelybordáit a hátsó tengely fékezőkarjának a bordáival. Győződjön meg arról, hogy a lengőkar a függőleges irányhoz képest 15° és 25° szöget zár, a hátső tengely irányába, ahogyan az 5-1 ábra mutatja.



Ábra 5-18

② Rögzítse a fék lengőkarját a fékezőkarhoz az M6-os cink csavarral, ami a lengőkarhoz talál.

7. Szerelje fel a hátsó fékező rudat.

① Szerelje fel a hátsó fékezőkart/rudat a fékezőkar rögzítésére és csavarjon fel egy rögzítő anyát a csavar legvégére ideiglenesen. Ismételje meg a másik oldalon. (Lásd ábra 5-19)

② Helyezze a fékezőkar/rúd L alakú végét a fék lengőkarjának a lyukjába. A másik oldalán tegyen fel egy lapos alátétet és rögzítse a fékezőkart/rudat egy R-csattal (Lásd ábra 5-18).

Megjegyzés! A hátsó fékezőkar felszerelése után állítsa be a rögzítőanyákat az első és hátsó fékezőkarokon. Amíg a fék nincs behúzva, forgassa a kereket. A karok beállítása előtti állapotához képest ellenállást kell érezzen a kerék forgatásakor. Ezzel a fékezőkarok beállítása készen van. (A rögzítőanyák pozíciója ugyan az kell legyen, illetve a bal és jobb oldali karok helyzete is ugyan olyan kell legyen.)



Ábra 5-19

A beállítás alatt, ha nem érzékel ellenállást a kerekek forgatása közben, még a fékezőkar teljes behúzása után sem, akkor valami probléma van a féktárcsákkal. Vegye fel a kapcsolatot a helyi forgalmazóval, hogy a hátsó tengelyt kicseréljék.

8. A rakodótér felszerelése

① Távolítsa el a tapadós felületet a tömítő gumielemekről és helyezze a főváz jobb és baloldali függőleges rúdjaira, ott, ahol az U-csavarok kerülnek majd. Lásd az 5-20 ábrát.

② Igazítsa a rakodótér függőleges rudait a főváz függőleges rudaihoz, meggyőződve arról, hogy a rakodótér eleje megfelelően illeszkedik a főváz elejével. Ezután rögzítse a vázat az U-csavar segítségével, átdugva azokat a rakodótér alján és a főváz elemein. Csatlakoztassa őket függesztőlemezekkel, majd szerelje fel a rugós alátéteket és az M10-es anyákat. Figyeljen a váz (első- és hátsó rész) irányára. Lásd ábra 5-21.



Ábra 5-20



Ábra 5-21

9. A vezetőtér sárvédőjének felszerelése

Az 5-22-es ábra szerint szerelje fel a vezetőtér sárvédőjét az M8-as hatszögű csavarokkal, M8-as anyákkal, lapos alátétekkel és rugós alátétekkel.



Ábra 5-22

10. A rakodótér oldalsó elemeinek a felszerelése

① Igazítsa a rögzítő elemen és elülső elemeken található két lyukat a rakodótéren található lyukakkal. Ezután, rögzítse M8-as hatszögű csavarokkal, lapos alátétekkel és rugós alátétekkel, hatszögű anyákkal, majd szorítsa meg őket.

② Igazítsa a bal és jobb oldali elemeken található sarkak lyukait a rakodótéren szélein található lyukakkal. Ezután, rögzítse M8-as hatszögű csavarokkal, lapos alátétekkel és rugós alátétekkel, hatszögű anyákkal, majd szorítsa meg őket. Ezalatt figyeljen arra, hogy a a sarkak és oldalsó elemek megfelelő irányba nézzenek. Hasonlóképpen szerelje fel a hátsó elemet.

③ Csatlakoztassa az oldalsó elemeket az elülső és hátsó csatokhoz egyenként, majd rögzítse azokat.

④ Használjon négy keresztre mélyített lapos fejű önmetsző csavart, hogy a hátlapot az annak megfelelő rögzítőhelyre rögzítse a rakodótér elülső eleméhez.

Megjegyzés: A csatok felszerelése közben, miután behelyezte a B-típusú csapot, tegyen egy lapos alátétet is a csapra, mielőtt rögzíti a biztosító csappal.



Ábra 5-23



Ábra 5-24

11. A vezetőfülke és a vontató csatlakoztatása

A vontató csatlakozó rúdját helyezze a főváz tengelyén található hüvelyébe, majd rögzítse két M24-es hatszögű anyával. Csatlakoztassa a vontatót a vezetőfüllkéhez egy φ20 csappal, majd csatlakoztassa a hajtótengelyt az átviteli tok bemeneti tengelyéhez és a hatsebességes váltó kimeneti tengelyéhez. Az 1-es pozícióba, mikor az elülső hajtótengelyt catlakoztatja a hatsebességes váltóhoz, helyezzen be egy B-típusú (φ6×30) csapot és rögzítse egy R-típusú csappal.

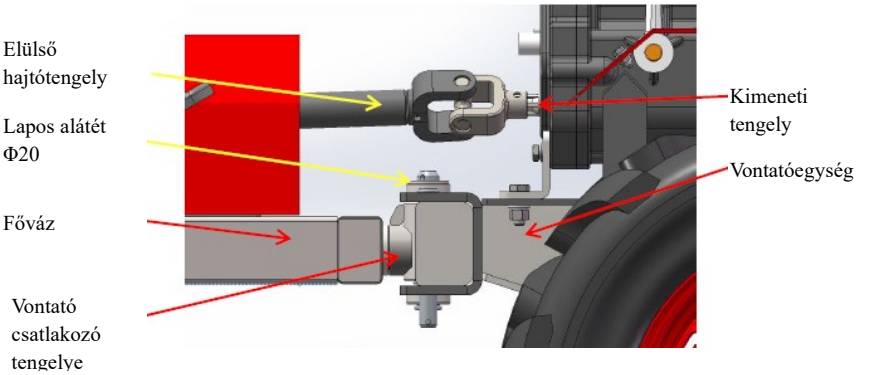

Ábra 5-25

Megjegyzés: ① A csapot fentről lefele helyezze be.
② A csap behelyezése után haszánljon egy lapos alátétet, mielőtt rögzíti az R-típusú biztosító csappal.

12. Az ülésváz szerelvény és hajtótengely védőburkolatána felszerelése

Rögzítse az ülésváz szerelvényt a fővázhoz négy M8x20-as hatszögű karimás csavarral. Ezután helyezze az ülést az ülésváz szerelvényre és rögzítse négy keresztre mélyített lapos fejű önmetsző csavarral.



Ábra 5-26

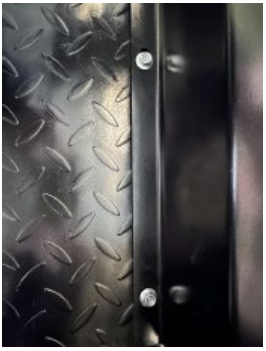

Ábra 5-27

Rögzítse a hajtótengely burkolatát a fővázhoz nyolc M8x20 hatszögű karimás csavarral.

13. Hibaelhárítási adatok és eljárások

① Kuplungvezeték beállítása

Miután egy ideig használta a négykerék meghajtású szállítmányozási járművet, a kuplung teljesítménye csökkenhet a kuplungtárcsán és villán keletkező surlódás miatt. Ebben az esetben szükséges a kuplungvezeték beállítása.

Megjegyzés: (1) Magabiztosan húzza be és engedje ki a kuplungkart 2-3 alkalommal, hogy ellenőrizze a kuplung működését. Ha rendellenességet tapasztal, állítsa be. Amennyiben a hiba többszöri beállítás után is jelen van, súlyosabb kopást is jelenthet a kuplung szerkezetében. Ebben az esetben cserélje le az alkatrészeket egy szerelőműhelyben.

(2) A kuplung nem engedélyezett szétszerelése tilos, ezzel megsérülhetnek a kuplung alkotóelemei.

② Fojtószelep és vezeték beállítási módja és adatai

A fojtószelep működtetésekor, ha a motor gyorsulása és lassulása nem megfelelő, állítsa be a vezetéket.

Megjegyzés: (1) Két-három alkalommal ismételten üzemeltesse a fojtószelep kapcsolót, hogy ellenőrizze a motor gyorulásának és lassulásának a teljesítményét.

(2) A fojtószelep vezetéke és a csatlakozó megfelelő módon kell csatlakoztatva legyen csavarokkal.

③ A fogantyúk az Ön magasságához, biztonsági követelményeihez és más igényeihez igazítható, fel és le irányba a következőképpen:

1) Szorítsa meg a kormány fogantyúit.
2) Válassza ki az Ön magasságának és igényeinek megfelelő poizíciót.
3) Majd engedje el a kormány fogantyúit.

Hatodik fejezet: A szállítmányozásijármű üzemeltetése előtti óvintézkedések

A jármű megfelelő teljesítményének a fenttartása érdekében végezzen napos vizsgálásokat, karbantartást és beállítást ahogy szükséges. Továbbá, a következő óvintézkedéseket végezze el:

1. **Ellenőrizze a kölönböző helyeken található csavarokat, anyákat, és csapokat.**

Üzemeltetés előtt ellenőrizze, hogy a csavarok nem lazultak-e ki a sebességváltón, a beállító és rögzítő csavarok szorosak legyen. 10-20 óra üzemeltetés után ellenőrizze a csavarokat mégegyszer és szorítsa meg a lazákat. Mindezek mellett ellenőrizze, hogy a vontatót rögzítő csapokat ki lehet-e venni és hogy megfelelően rögzítenek-e.

2. **Olajszintek**

Üzemeltetés előtt ellenőrizze, hogy az olajszint eléri a megfelelő szintet. A jármű szállításakor, az olajszivárgás megelőzése érdekében, az olayn gépeket, amik nem előre töltött olajjal érkeznek, ellenőrizze az olajszintet üzemeltetés előtt.

3. **Irányító karok**

Üzemeltetés előtt ellenőrizze, hogy a sebességváltó kar, kuplungkar, fogantyú belállítások (fel, le, balra, jobbra), kormány fogantyúk, sebességirányító karok, stb. mind megfelelően működnek.

Fordítson különös figyelmet a sebességváltó karra, győződjön meg arról, hogy a kuplung teljesen be van húzva a megviszgálás előtt. Ha rendellenességet érez a sebességváltó karban, ne erőltesse. Engedje ki a kuplungot mégegyszer, mielőtt újból megpróbálja ellenőrizni.

4. Rendellenességek

A motor indítása után ellenőrizze, hogy a motor ne adjon ki rendellenes hangoat és ne melegedjen túl.

5. Bejáratási eljárások

A gép bejáratási ideje alatt kerülje a nagy terhelést az elsé 2-3 órában.

Hetedik fejezet: A négykerék meghajtású szállítmányozási jármű üzemeltetése

I. Indítási eljárások (Forduljon a hajtómű kézikönyvéhez)

I. Üzemeltetés



1. Sebességváltás

- A négykerék meghajtású szállítmányozási jármű fő sebességváltójának 4 választható sebessége van (Egyes, kettes, üres, tolatás). Lásd ábra 7-1.
- A másodlagos váltónak 2 választható sebessége van. Magas és alacsony sebesség, amivel a kívánt sebességet tudjuk választani.

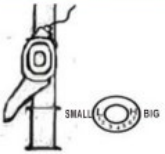

Ábra 7-2

- Sebesség váltásának módja:

(1) Állítsa a fojtószelep kapcsolóját (ábra 7-2) az óramutató járásával megegyező irányba a baloldalsó pozícióba (minimum).

(2) Engedje ki a kuplungkart (ábra 7-3), hogy kiengedje a kiplungot.

(3) Állítsa mindkét sebességváltó kart a kívánt pozícióba.

(4) Szorítsa meg a kuplungkart és a jármű a kívánt sebességben elindul.



Ábra 7-3

II. A kartámasz vázának beállítása és használati módja

(1) A kartámasz vázának felfele és lefele való állítása: A kartámasz vázat igény szerint lehet lefele és felfele állítani, hogy megfeleljen az üzemeltetői elvárásoknak. Ha a kettős vezérlőkar (ábra 7-4) használat közben nem működik, állítsa be a kábelbeállító csavart.



Ábra 7-4

(2) A kartámasz vázának jobb- és balirányú beállítása: Forgassa a kartámasz vázát jobb vagy bal irányba 180 fokos beállításért. Ha a kettős vezérlőkar használat közben nem működik, állítsa be a kábelbeállító csavart.

III. A négykerék meghajtású szállítmányozási jármű üzemeltetési óvintézkedései

1. Üzemeltetés közben figyeljen a gép működésére és hangjára, illetve minden használat előtt ellenőrizze a csatlakozásokat a megfelelő működésért. Tilos kilazult csatlakozásokkal üzemeltetni a gépet. Amennyiben rendellenességet tapasztal, azonnal állítsa le a gépet és vizsgálja meg.
2. Hidegindítás után ne terhelje túl a gépet, főleg ha a termék új vagy felújított.
3. Ellenőrizze a motor és váltó olajszintjét és töltsön után, amennyiben szükséges.
4. A motor vízzel való hűtése tilos!

5. Termékek szállítása vagy a pengék felszerelése közben figyeljen arra, hogy a jármű ne boruljon fel.
6. Szigorúan tilos a jármű pengés felszereléssel való használata tengerparton vagy köves területen, mivel az sérülést okozhat a pengében.
7. Használat után tisztítsa meg a gépet a sártól és olajtól, tartsa tisztán a gépet.
8. Rendszeresen tisztítsa a szűrőberendezésben található papírszűrőt.

Nyolcadik fejezet. A motor karbantartása

FIGYELMEZTETÉSEK!

- Karbantartás előtt állítsa le a motort.
- A véletlenszerű gyújtás elkerülése érdekében kapcsolja a fojtószelep kapcsolóját a KI állapotba és csatlakoztassa le a gyújtógyertyát.
- A motor karbantartását felhatalmazott forgalmazó végezze, kivéve, ha az üzemeltetőnek vannak megfelelő szerszámai, javítási dokumentációja és tudása.

Megjegyzés:

- Használjon eredeti motor alkatrészeket. Rossz minőségű alkatrészek használata kárt okozhat a motorban.

A motor tökéletes állapotának megőrzése érdekében rendszeresen vizsgálja és állítsa be a hozzá kapcsolódó elemeket.

- A rendszeres karbantartás biztosítja a hosszú élettartamot. Az előírt karbantartási periódusok és érintett alkatrészeket olvashatja lennebb.

Karbantartási periódusok hónapra illetve munkaórára leosztva.		HASZNÁLAT minden nap	20 Első hónapban vagy 20 munkaóra után	50 Minden szezonban vagy 50 munkaóra után	100 Minden 6 hónap vagy 100 óra	300 Évente vagy 300 munkaóra után
Motorolaj	Motorolajszint ellenőrzése	●				
	cserélje ki		●		●	
Fogaskerekek kenőolaja (néhány modelre vonatkozik)	Motorolajszint ellenőrzése	●				
	cserélje ki		●			●
Levegőszűrő	ellenőrizze	●				
	tisztítsa meg	● (1)				
Gyújtógyertya	ellenőrizze és tisztítsa				●	
Szikrakiváltó (nem kötelező)	tisztítsa meg				●	
Üzemanyagtartály és szűrő	tisztítsa meg			● (2)		
Szelep	Tisztítsa meg és állítsa be					● (2)
Üzemanyagvezeték	ellenőrizze	Kétévente (amennyiben szükséges, cserélje ki) ●(2)				

FIGYELMEZTETÉSEK 1. Amennyiben poros környezetben használja, végezzen gyakoribb karbantartást.

2. Nem képzett vagy hozzáértő személyeknek tilos a gépen javítá sokat végezni。1.Cserélje ki a kenő olajat (a 8-1 ábra szerint)

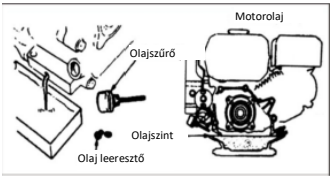

Ábra 8-1

Az olajat felmelegített motorral engedje le, így biztosítva a teljes és gyors leeresztést.

① Csavarja le az olaszintmérő pálcát és az olajtartály csavarját, hogy leeressze a kenőolajat.

② Helyezze vissza a csavart és szorítsa meg.

③ Töltse újra a javasolt olajjal, majd ellenőrizze az olajszintet.

④ Helyezze vissza az olajszintmérő pálcát. 2.A légszűrő karbantartása

A koszos légszűrő megakadályozza, hogy levegő kerüljön a karburátorba. Hogy megelőzze a karburátor meghibásodását, rendszeresen tisztítsa a légszűrőt. Ha poros helyen használja, végezzen gyakrabban karbantartást a légszűrőn.

Vigyázat! Ne használjon benzint vagy alacsony gyulladási pontú tisztítószert a szűrő tisztításához, mivel ez gyulladáshoz vezethet.

Figyelem! Ne használja a gépet légszűrő nélkül, mivel az felgyorsítja

a kopást. A légszűrő karbantartásának módszerei:
① Csavarja le a szárnyas csavarokat, távolítsa el a légszűrővédőt, majd vegye ki a légszűrő darabjait.
② Tisztítsa meg a légszűrőt nem gyúlékony, magas gyulladási pontú tisztítószerrel, majd hagyja, hogy teljesen megszáradjon.
③ Hagyja, hogy a szűrő felszívja a motorolajat, majd csavarja ki.
④ Helyezze vissza a légszűrőt és a légszűrővédőt.

Kilencedik fejezet. A négykerék meghajtású jármű karbantartása

Az üzemeltetéskor fellépő surlódás, kopás és terhelés miatt előfordulhat, hogy néhány csavar kilazul, egyes alkatrészek elkopnak, csökken a motor teljesítménye és megnő a fogyasztása, ami nagyban befolyásolja a teljesítményt. Hogy a fentiekben említetteket elkerülje, kötelező a rendszeres karbantartás elvégzése, hogy megőrizze a négykerék meghajtású szállítmányozási jármű jó műszaki állapotát, ezzel megnövelve az élettartamát.

I. Bejáratás

1. Kérjük forduljon a motor használati útmutatójához a motor bejáratási lépéseiért.
2. Új vagy felújított termékek esetében hagyja a gépet terhelés nékül járni egy órát, majd 5 orán keresztül könnyű terhelés alatt. Ezután, míg a motor meleg, engedje le minden olajat a termékból. A motor cseréje után az 1. fejezet egyes és kettes alpontjának megfelelően, illetve 4 óra bejáratás után normál üzemeltetésbe lehet kezdeni.

II. A gép műszaki karbantartása

1. Karbantartás rendszeressége (minden használat előtt és után)

① Figyeljen oda bármilyen rendellenességre, mint rendellenes hangok, túlmelegedés vagy kilazuló csavarok

② Ellenőrizze, hogy ne szivárogjon olaj a motorból vagy a váltóból.
③ Ellenőrizze, hogy a motor és a váltó olajszintje a pálcán jelölt alsó és felső vonal között legyen.
④ Időközönként tisztítsa meg a gépet és tartozékait a földtől, gaztól és olajtól.
⑤ Töltse ki az üzemeltetési naplót.

2. Első szintű karbantartás (minden 150 munkaóra után)

① Végezzen el minden üzemeltetés előtti és utáni karbantartási feladatot.
② Tisztítsa meg a váltót és cseréljen olajat benne.
③ ellenőrizze és állítsa be a kuplungot és a sebességváltó rendszert.
④ Ellenőrizze az elülső és hátulsó hajtótengelyen lévő csatlakozó csapot és anyát. Amennyiben deformációt érzékel, minél előbb cserélje ki.

3. Második szintű karbantartás (minden 300 munkaóra után)

① Végezzen el minden lépést az első szintű karbantartásból.
② Ellenőrizzen minden fogaskereket és csapágyat, súlyos kopás esetén cserélje ki a hibásakat.
③ Amennyiben a jármű más részei, mint a hátsó tengely, csatlakozó csavarok, vagy vontató csatlakozási csapja sérült, cseréje ki őket.

4. Műszaki karbantartás (minden 600-800 munkaóra után)

Forduljon a helyi felhatalmazott forgalmazóhoz a teljes szétszerelésért, megvizsgálásért és tisztításért. A túlzottan kopot alkatrészeket ki kell cserélni vagy meg kell javítani.

5. A dízelmotor karbantartásáért és fenntartásáért forduljon a dízelmotor használati útmutatójához.

III. A jármű műszaki karbantartási táblázata (a táblázatban található √ jel az elvégzendő karbantartási lépéseket jelöli)

Munkavégzési rés / Karbantartás	minden nap	Nyolcórás üzemeltetés fél terheléssel	Első hónapban vagy 20 munkaóra után	Háromhavonta vagy 150 munkaóra után	Évente vagy 1000 munkaóra után	Kétévente, vagy 2000 munkaóra után
Ellenőrizze és szorítsa meg a csavarokat/anyákat.	√					
Ellenőrizze le az olajszintet és töltsön után	√					
Ellenőrizze az olajszintet és cserélje ki		Első alkalommal	Második alkalommal	√harmadik alkalommal és utána		
Ellenőrizze az esetleges olajszivárgásokat	√					
Tisztítsa meg a sártól, gaztól és olajfoltoktól	√					
hiba elhárítása	√					
Vezérlőegységek beállítása	√					
Fogaskerekek és csapágyak					√	
Hátsó tengely					√	

IV. A jármű hosszútávú tárolása

Amennyiben hosszabb ideig tervezi tárolni a járművet, végezze el a következő lépéseket a rozsdásodás megelőzése érdekében.

1. Tárolja az benzint/dízelt az útmutató előírásainak megfelelően.
2. Tisztítsa meg a felületeket portól és sártól.
3. Engedje le az olajat a váltóból és töltse újra tiszta olajjal.
4. A nem alumíniumból vagy festetlen alkotóelemeket kezelje rozsdaálló olajjal.
5. A terméket tárolja beltéren, jól szellőző, száraz, biztonságos helyen.
6. Tárolja biztonságos helyen a termékkel járó szerszámokat, igazolványokat és használati útmutatókat.

Tizedik fejezet. Gyakori meghibásodások és megoldásuk

Amennyiben a motor nem indul, ellenőrizze a következőket:

1. Győződjön meg arról, hogy a gyújtókapcsoló a BE pozícióban legyen.
2. Győződjön meg arról, hogy van elég olaj a motorban.
3. Győződjön meg arról, hogy a gyújtókapcsoló a BE pozícióban legyen.
4. Győződjön meg arról, hogy van elég benzin a tartályban.
5. Annak érdekében, hogy leellenőrizzuk a benzin karburátorba való jutását, lazítsa meg a karburátor leeresztő csavarját és kapcsolja a fojtószelepet a BE pozícióba.

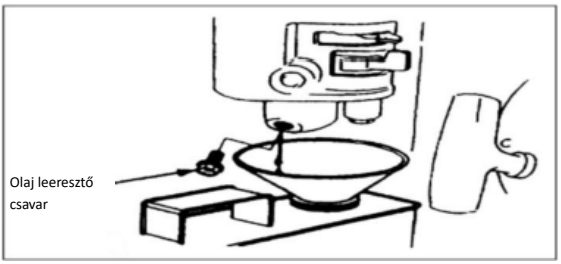

Ábra 10-1

Vigyázat! Amennyiben kiömlött az üzemanyag. Tisztítsa le a kiömlött üzemanyagot és várja meg amíg teljesen elpárolog a motor indítása előtt. A kiömlött üzemanyag vagy a káros gázok tűzveszélyesek.

6. Ellenőrizze, hogy a gyújtógyertya ad-e szikrát.
a. Távolítsa el a gyújtógyertya kupakját, majd vegye ki a gyújtógyertyát.
b. Helyezze a kupakot a gyújtógyertyára.
c. Érintse a gyújtógyertya fém részét a motor fém részéhez. Finoman húzza be az indítótekercs kötelét, és figyelje a szikrák kelektezését.

Ha van szikra, szerelje vissza a gyújtógyertyát. Indítsa el a motort.

7. Amennyiben a motor még mindig nem indul, forduljon egy felhatalmazott forgalmazóhoz a javításokért.
8. Kuplung hibák és hibaelhárítás

Jelenség	Ok	Eljárás
A kuplung hibás	A gázolás nem működik, a motor nem éri el a kívánt fordulatszámot	Növelje a gázolást a fordulatszám növeléséért.
	Súrlódó lemez meghibásodása	Cserélje ki
	Rugó meghibásodás	Cserélje ki
	A kuplungban lévő csapágy tönkrement.	Cserélje ki
Kuplung csúszás (lassú, vagy nincs forgás a váltó tengelyén)	Rugóhiba	Cserélje ki
	A villa tengelye nem forog rugalmasan, ami miatt a villa nem áll vissza teljesen.	Tisztítsa meg a pozicionáló csapot. Nyomja meg a tárcsa illesztési felületét, hogy rugalmasan forogjon.
	A kuplungvezeték nem megfelelő beállítása	Állítsa be újra a kuplungvezetéket

9. A váltó hibaelhárítása és egyéb meghibásodások

Jelenség	Ok	Eljárás
Rendellenes hangok a fogaskerekektől	Tengely elferdülése, deformálódása	Cserélje ki
	Tömítés szakadás	Cserélje ki
	Túlzottan elkopott fogaskerék	Cserélje ki
	A csapágy és a foglalat közötti hely laza	Cserélje ki
Szivárgás a váltóból	A dobozon apró, porózus lyukak vannak	Hegesztéses javítás, vagy kezelje alapozóval a szivárgás lezárásához
Olajszivárgás a kuplungkarnál	O-gyűrű hiba	Cserélje ki
Túlmelegedés	Nem megfelelő mennyiségű olaj	Adjon hozzá megfelelő mennyiségű olajat
	A fogaskerék holtjáték túl kicsi	Szerelje össze
	A tengely-hézag túl kicsi	Szerelje össze
Olajszivárgás a váltó csatlakozóinál	A csatlakozó csavar laza	Szorítsa meg a csavart
	Megsérült a tömítés	Cserélje ki
Olajszivárgás a végdugón	A csatlakozó csavar laza	Szorítsa meg a csavart
	A vázolajszivárgás ezen a helyen megsérült, és az összekötő csavar ezen a helyen meglazult.	Cserélje ki
Olajszivárgás a kimenetnél	A vázolajszivárgás ezen a helyen megsérült, és az összekötő csavar ezen a helyen meglazult.	Cserélje ki

Jelenség	Ok	Eljárás
tengely	sérült	
Olajszivárgás a leeresztő lyuknál	O-gyűrű hiba	Cserélje ki
	Kilazult csavar	Szorítsa meg az anyát
A forgó talajművelő penge eltört	A penge kemény tárgyba ütközött használat közben	Cserélje ki
Indítótekercs kötele üzemeltetés közben elszakadt.	Hosszútávú üzemeltetésből fakadó elhasználódás	Cserélje ki

Tizenegyedik fejezet. Általános beállítás és sérülékeny alkatrészek listájaTartozékok listája

Általános beállítási lista

Egy teljes négykerék meghajtású szállítmányozási jármű, egy vontató, egy pár szántó penge, egy rend dokumentáció, egy rend szerszám, egy megfelelőségi tanúsítvány.

Sérülékeny alkatrészek listája

Szériaszám	alkatrész neve	Méret és állapot	munkaterület
1	Kuplungvezeték	Háromhavonta	Fogantyúváz
2	Ki-Be kapcsoló	Háromhavonta	Fogantyúváz
3	Fojtószelep vezeték	Háromhavonta	Fogantyúváz
4	Kerekek	Háromhavonta	/
5	Földművelő pengék	Háromhavonta	Penge-szerelvény
6	Motor érzékeny alkatrészei	/	Lásd a motor használati utasítását

Figyelem! Alkatrészek cseréjekor, kizárólag eredeti alkatrészeket használjon, különben a gép megsérülhet és komoly anyagi károkat vagy személyi sérülést okozhatnak.

Műszaki adatok

Modell	BTA-17SD-4WD	BTA-17SG-4WD
Motor	Diesel 192F	Petrol 192F
Lóerő (HP)	17	17
Hengerűrtartalom (cc)	512	459
Üzemanyagtartály kapacitása (L)	5,5	6,5
Sebességváltás	0/ -1/ 1,2/ x2	
Akkumulátor	12V 45Ah	
Kormányzási szög	≥43°	
Furgon méretek H*SZ*M (mm)	1600*1200*400	
Pótkocsi kapacitás (kg)	1000	
Teljes méretek (mm)	1300*570*1400	
Nettó/bruttó tömeg (kg)	380/410	

Gépjegyzék, ellenőrzések és karbantartás

SSz	Dátum	Meghibásodás leírása	Elvégzett javítások	Garancia-hosszabbítá	P.H.
2					
3					
4					
5					

Engedélyezett szerviz:

Italia Star Com Due S.R.L.
km 13.2 Bucureşti - Piteşti highway
Chiajna - Ilfov - Romania
Tel: 004 / 021.433.03.27
Fax: 004 / 021.433.03.26
info@italiastar.ro www.italiastar.ro

Garancialevél

AA sorozatszám _____

Termék neve: _____

Típusa: _____

Sorozatszám: _____

Tartozékok: _____

Értékesítő: _____

Aláírás / bélyegző: _____

Vásárló: _____

Címe: _____

Vásárlás dátuma: _____

Aláírás / bélyegző: _____

FORGALMAZÓ: .....

NÉV: .....

CÍM: .....

Ezennel megerősítem, hogy a terméket hibátlan állapotban, a felhasználói kézikönyvvel együtt kaptam kézhez, és elfogadom, hogy a jelen garancialevél kizárólag a vásárlást igazoló számlával vagy blokkal együtt érvényes. Jelen tanúsítvány hiányában, illetve a garancia lejárata vagy – a termék nem megfelelő használata következtében – érvénytelenné válása esetén a szükséges javítások beleegyezésemmel a saját költségemre történnek.

Garanciafeltételek

..... hónapos garancia, a vásárlás időpontjától számítva.

A garanciafeltételek szerinti szolgáltatást a legközelebbi Engedélyezett Segítségnyújtó Központtól kell igényelni (a központok listája megtalálható az értékesítési hálózatunkban, illetve a www.italiastar.ro weboldalon, a Service menüpont alatt). A garanciális javítás igénylése során a vásárló megfelelő dokumentációval köteles igazolni a kérdéses termék vásárlási időpontját.

Garanciális javításnak számít a gyártási hibával rendelkező pótalkatrészek javítása vagy cseréje is.

Az Italia Star termékekre egy év garancia vonatkozik, a felhasználóhoz való kiszállítás időpontjától számítva.

A garanciális időszak alatt végzett javítások során sem szünetel az általános garanciális időszak.

A garanciális szolgáltatások alá tartozik a meghibásodott alkatrészek javítása vagy cseréje is. Amennyiben a javítást a vásárló lakcímén vagy telephelyén kell elvégezni, a Segítségnyújtó Központ és a javítás helyszíne között szükséges szállítások költsége a vásárlót terheli.

Minden garanciális javítást előzetesen jóvá kell hagynia az Italia Star szervizközpontnak. Ez még az Engedélyezett Segítségnyújtó Központjainkban végzett javításokra is vonatkozik.

A garancia a következő esetekben nem érvényesíthető:

· Ha az alkatrészek javítását vagy cseréjét nem engedélyezett Italia Star Segítségnyújtó Központban végezték el;

· Ha a meghibásodást a nem eredeti Italia Star pótalkatrészek használata okozta;

· Ha a felhasználó nem eredeti, illetve a kézikönyvben nem feltüntetett kelléket szerel a gépre;

· Ha akár a vásárló, akár másik fél módosította, javította, vagy szétszerelte a terméket;

· Ha a terméken olyan módosítást hajtottak végre az Italia Star jóváhagyása nélkül, amely akadályozhatja a termék megfelelő működését;

· A termék szakszerűtlen beüzemelése vagy használata esetén, a felhasználói és karbantartási kézikönyv utasításainak be nem tartása esetén, illetve a rendszeresen ütemezett karbantartás elhanyagolása esetén;

·Természeti katasztrófa esetén;

·A termék normális kopása, elhasználódása esetén;

·Az elégtelen üzemanyag vagy kenőanyag használatából eredő kár esetén;

·Ha az elektromos alkatrészek az elektromos rendszer vagy hálózat nemmegfelelősége miatt, illetve a felhasználói és karbantartási kézikönyv utasításaival ellentétes, szakszerűtlen csatlakozások következtében károsodnak.

A generátorok esetében a garancia a megadott üzemóraszámra érvényes:

- Dízel/benzines motorok 3000 ford./perc sebességnél – 1000 óra
- Dízel motorok 1500 ford./perc sebességnél – 2000 óra
- Benzines generátorok – 500 üzemóra

Szigorúan tartsa be a felhasználói kézikönyvben megadott karbantartási ütemtervet.
A kefék nem tartoznak a garanciába – ezek fogyóeszközök, nem pótalkatrészek.
Az akkumulátor garanciája 6 (hat) hónap!

* Érvényességük abban az esetben, ha be lett tartva a kézikönyv által elő irt ,karbantartás és ellen őrzés
* A szénkefék nem garanciálisak, azok kopó alkatrésznek nyilvánulnak.

A Garancia nem terjed ki: a nem rendeltetésszerű használat vagy javítás, a nem megfelelő karbantartás vagy a normál elhasználódás miatt használhatatlanná vált alkatrészek, valamint az ügyfél által módosított alkatrészek, amelyeket az importőr / szállító / vagy hivatalos szerviz szállította (pl. gyújtógyertyák, indítózsinórok, behuzó rendszer,szállító kerekek, indítógörgők, légszűrő, üzemanyag- vagy olajszűrő, tápcsövek, tömlők / tömítések / csapágyak, ékszíjak, tömítőgyűrűk és akkumulátorok).

A garancia nem terjed ki: a kért szolgáltatásokra(vagy a szükséges nem garanciális alkatrészekre) a termék normál és rendszeres karbantartása során. Pl a gép tisztítása, a karburátor beállítása, a szelepek beállítása, a motor lezárása, a gyújtógyertyák, a levegőszűrők (üzemanyag / olaj), kenőanyagok, berántó rendszer, tömítések cseréje.

**A GARANCIA NEM ÁTRUHÁZHATÓ*

Engedélyezett szerviz

Név: _____

Cím: _____

Telefon: _____

e-mail: _____

WARNING!: The manual must be read before use.

WARNING!: Lubricating oil must be checked before use.

WARNING!: Keep operator's feet away from cutting tools.

WARNING!: High-speed reverse is strictly prohibited; After changing attachments, reverse is strictly prohibited while the attachment output shaft is rotating.

WARNING!: Violent or improper operation is strictly prohibited.

WARNING!: Fasteners must be checked for looseness before operation.

WARNING!: Smoking is strictly prohibited during refueling.

WARNING!: Touching the muffler is strictly prohibited while the engine is operating and before it has cooled down to normal temperature after operation.

WARNING! : Without permission, no one may copy any part of this manual for other uses; If this four-wheel drive transport vehicle is resold, this manual should be considered a part of the vehicle and must be transferred together.

WARNING!: Please pay special attention to the following information:
Please read this Operation Manual carefully before use and operate strictly according to the manual's instructions.
As long as it is operated according to the regulations, the four-wheel drive transport vehicle designed by our company is safe and reliable,
and will not cause personal injury or equipment damage. If not operated according to regulations, it may cause serious harm to your personal safety or the equipment.

Chapter 1 Safety Precautions and Warnings

Safe Operation Regulations

1. Training

(1) Read the operation manual carefully. Thoroughly familiarize yourself with all control mechanisms and the correct methods for using the machine. Master how to stop the machine and quickly disengage the control mechanisms!

(2) Never allow children to operate the machine! Never allow adults who have not read the manual to operate the machine!

(3) Keep the work area free of other people or objects that pose safety hazards, paying special attention to the absence of children and pets.

2. Preparation

(1) Thoroughly inspect the area where the machine is about to operate, and remove all debris!

(2) Disengage the clutch before starting the engine!

(3) Do not operate the machine without wearing appropriate clothing. On slippery ground, wearing anti-slip shoes will improve footing stability!

(4) Handle fuel carefully as it is flammable! Specific precautions are as follows:

① Use appropriate containers to store fuel!
② Do not refuel the tank while the engine is running or hot!
③ Refuel outdoors with special care, not indoors!
④ Tighten the fuel tank cap before starting, and wipe clean any spilled fuel!
(5) Do not make any adjustments while the engine is running!
(6) Wear safety glasses during any operation, such as when preparing to run and during maintenance.

3. Operation

(1) When starting the engine, place the shift lever in the neutral position. Keep hands and feet away from or under rotating parts.
(2) When operating on (or crossing) gravel roads, sidewalks, or highways, remain alert and pay attention to traffic conditions to guard against potential traffic hazards! Never carry passengers at any time!
(3) If you accidentally hit debris, turn off the engine immediately and thoroughly inspect the machine for damage. If damaged, restart and operate the machine only after repairs have been made.
(4) Always be aware of the surrounding environment to avoid tipping over or making sharp turns.
(5) If the machine experiences abnormal vibration, turn off the engine immediately! Investigate the cause, as abnormal vibration is often a precursor to failure.
(6) When leaving the operator's position, such as for maintenance, adjustment, inspection, or cleaning tire entanglements, turn off the engine!
(7) When the machine is unattended, take all possible precautions: disengage the power take-off (PTO), lower attachments, shift to neutral, and turn off the engine!

(8) Before cleaning, maintaining, or inspecting the machine, the engine must be turned off, and ensure all moving parts have come to a complete stop!
(9) Engine exhaust fumes are harmful. Do not operate indoors or in unventilated environments!
(10) Do not operate the machinery without proper guards, protective covers, or when other protective devices are not in place!
(11) Keep children and pets away from the machine while it is operating!
(12) Do not overload the machine due to excessive load or speed!
(13) Do not operate the machine at high speed on slippery surfaces. When reversing, look behind and proceed with caution!
(14) Never allow bystanders to approach a running machine!
(15) Only use attachments and equipment (such as counterweights) approved by our company
(16) Do not operate the four-wheel drive transport vehicle when visibility or light is poor!
(17) Be cautious on rough road sections, slow down and observe before passing, to prevent excessive left-right height differences leading to rollover!
(18) Prevent tipping when the whole machine is going uphill or downhill!

4. Maintenance and Storage

(1) Keep the machine, attachments, and equipment, including the battery, in safe working condition. Store the battery removed whenever possible to prevent freezing, and charge it appropriately when necessary.

(2) Periodically check that shear bolts, engine mounting bolts, and other bolts are properly tightened to ensure the machine is in safe working condition.

(3) The machine should be stored indoors away from fire sources. Cool the engine before storing the machine.

(4) If the four-wheel drive transport vehicle is to be stored for a long period, drain the fluids and spray anti-corrosion materials. Always keep this book as an important document.

(5) Do not attempt to repair the machine arbitrarily unless you have suitable tools, professional maintenance skills, and instructions for disassembly, assembly, and repair of the machine.

II. Safety Warning Labels

These labels warn you of potential serious injury if not heeded. Please read the labels and safety precautions in the manual carefully. If labels fall off or become illegible, contact your dealer to replace them with new ones.



Figure 2-1
Figure 2-1 attached on left handlebar



Figure 2-2
Figure 2-2 attached on engine fuel tank

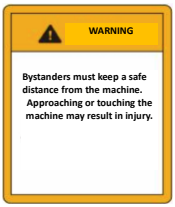

Figure 2-3
Figure 2-3 attached on fender



Figure2-4
Figure 2-4 attached on muffler guard

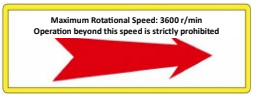

Figure2-5
Figure 2-5 attached on transmission

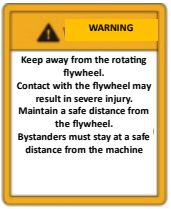

Figure2-6
Figure 2-6 attached on fender

Italia Star Com Due S.R.L.
004/021.433.03.27 info@italiastar.ro www.italiastar.ro



Figure 2-7
Figure 2-7 attached on fender



Figure 2-8
Figure 2-8 attached on fender



Figure 2-9
Figure 2-9 attached on fender

Chapter 2 Transport Vehicle Features and Scope of Use

Transport Vehicle Features

1. Implementation of Mobile High/Low Speed System
   In transport vehicle mode, when it is necessary to change the operating speed, high/low speed and forward/reverse can be achieved through operation of the shift lever.
   After the transport vehicle is converted to an attachment, when it is necessary to change the operation, high/low speed and forward/reverse rotation operation can be achieved through operation of the shift lever.
2. The Handlebar Frame Can Rotate Up, Down, Left, and Right
   The handlebar frame can rotate through certain angles. According to the operator's needs, it can be adjusted to several angles: up, down, left, and right.
3. Convenient Mounting and Dismounting Mechanism Adopted
   This four-wheel drive transport vehicle adopts a convenient mounting and dismounting mechanism. When users install various work attachments, no additional fixing parts are needed, making it easy to install various attachments.

Transport Vehicle Scope of Application

The four-wheel drive transport vehicle is lightweight and multifunctional. It can transport goods across various terrains such as greenhouses, mountains, hills, and fields. It has a large load capacity and flexible steering, and can perform transportation tasks well even under difficult conditions like muddy roads. When transportation is not needed, the trailer can be detached, and the front part can be converted into a micro tiller, equipped with rotary blades for land reclamation, cultivation, and other activities.

Chapter 4 . Key Component of Four-Wheel Drive Transport Vehicle

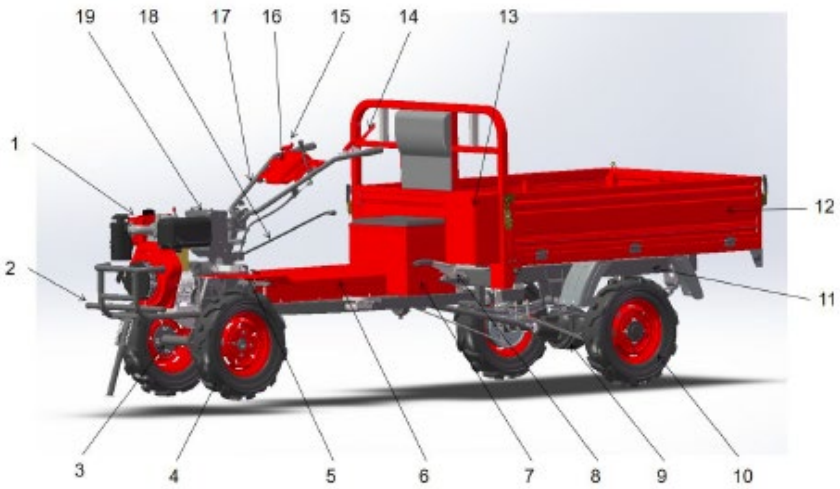

1-Engine	2-Bumper Assy	3-Wheel Shaft	4-Wheels
5-Mud Fender	6-Transmission Shaft Cover	7-Seat Frame Assy	8-Parking Break
9-Rear Axle	10-Rear Wheel 11-Frame	12-Carbin	13-Tool Box
14-Clutch Lever	15-Throttle Switch	16-Handle Cover	17-Handle
18-Main Gear Shift Lever	19-Battery		

Chapter 5. Installation of the 4WD Transport Vehicle

Before using the 4WD transport vehicle, the operator should inspect and adjust the entire machine to ensure optimal performance. This machine consists of two main parts: the tractor unit (power head) and the trailer. These parts are packaged separately. After purchase, they must be assembled according to the following steps:

I. Tractor Unit (Power Head)

The main assembly and debugging of the tractor unit have been completed prior to factory shipment. The user only needs to reinstall certain components onto the tractor unit.

The 4WD transport tractor unit can be configured in two states: as a transport vehicle (when connected to the cargo box) and as a walk-behind tractor / tiller*(when connected to working tools).

Assembling the Handrail Frame:

1. Insert the handrail frame into the clamping slot of the center handrail section. Secure it using a hose clamp and an M8*20 bolt. Note: Do not fully tighten (lock) the bolt at this stage, to allow rotation of the handrail frame.
2. Attach the longer steering cable to end A of the center handrail section, and the other cable to end B. Use a 24mm wrench to tighten the bolts by approximately 5 turns. Refer to Figure 5-1.



Figure 5-1

③ Secure the handrail base decorative cover onto the center handrail section using three M6*16 bolts.

(Refer to Figure 5-2)



Figure 5-2

④ Insert the gearshift cable into the mounting lug of the handrail base, and use a wrench to tighten the nut securely.

⑤ Connect the gearshift cable to the shift lever using a Type B clevis pin, and secure it with an R-clip.

Gearshift Cable and Mounting Lug

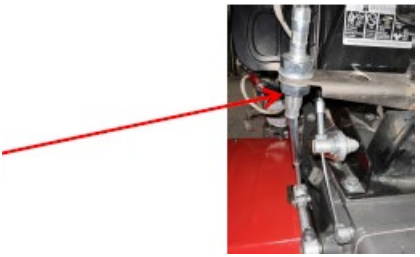

Figure 5-3

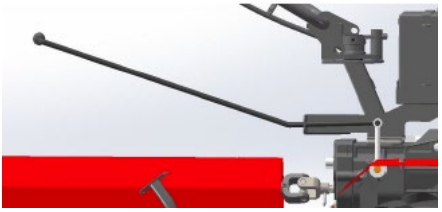

Figure 5-4

⑥ Pass the main gear shift lever through the main gear shift handle and the handrail base, then secure it with an R-clip.

(I) Transport Vehicle Configuration (Including Wheel Axle and Front Wheel)

As shown in the diagram, use the tire accessory kit to fully assemble the front wheel. Insert the wheel axle into the hexagonal shaft, ensuring that the pin holes on the hexagonal shaft are aligned with those on the wheel axle. Connect the hexagonal output shaft to the wheel axle by inserting a Type B clevis pin through the aligned holes, and secure it with an R-clip.

M12 Bolt



Figure 5-5

(II) Walk-behind Tiller Configuration (Including: Mounting Bracket and Implements)

1. Connect the hexagonal shaft of the implement to the hexagonal output shaft of the lower gearbox by inserting a Type B clevis pin through them, and secure it with an R-clip.
2. Connect the towing body and the mounting bracket using a Type B clevis pin (specification: Φ20*120). Then, pass the resistance tiller blade through the mounting bracket, and connect the resistance tiller blade to the bracket using a Type B clevis pin (specification: Φ8*40). Secure the connection with an R-clip.
3. Insert the implement shaft into the hexagonal shaft, aligning the pin holes on the hexagonal shaft with those on the implement shaft. Then, connect the hexagonal shaft to the implement by inserting a Type B clevis pin through the aligned holes, and secure it with an R-clip.

I. Trailer Section

1. Installation of Leaf Springs

(1) Place supports 45 cm high under the front end of the main frame and 60 cm high under the rear end to lift the main frame.

(2) Slide a steel sleeve over the forward end of the leaf spring assembly. Secure the front side of the leaf spring to the mounting bracket on the main frame using an M12*110 bolt.



Figure 5-6

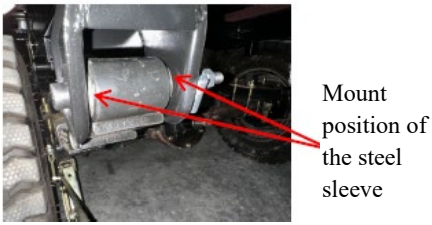

Figure 5-7

(3) Slide a nylon sleeve onto both the rear side of the leaf spring and the mounting sleeve of the main frame. Then, insert an M12 bolt through one lifting plate, pass it through the other lifting plate on the opposite side, and secure the assembly. Finally, install a flat washer and a spring washer, followed by an M12 nut, and tighten them.





4. Use two U-bolts to pass through the rear axle. Align the bolts of the leaf spring with the mounting holes on the rear axle. Then, place a spring steel pressure plate with cushioning rubber over the U-bolts, followed by a spring washer, a flat washer, and an M12 nut. Repeat the same procedure on the opposite side.

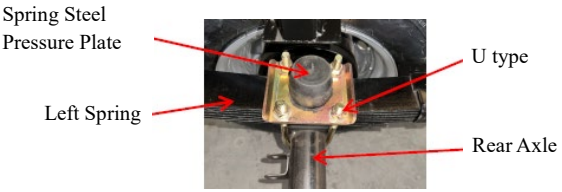

2. Tire Assembly

Assemble the tire completely as shown in Figure 5-12, with the valve stem facing outward. (The nuts are pre-installed on the rear axle.)


Figure 5-12

3. Installation of the Intermediate Gearbox (Figure 5-13)

① Secure the left and right mounting brackets of the intermediate gearbox to the main frame using M10*25 hex bolts.

② Mount the intermediate gearbox onto its mounting brackets using M10*75 hex bolts.

Note: The lubricating oil capacity for the intermediate gearbox is 0.6 L.

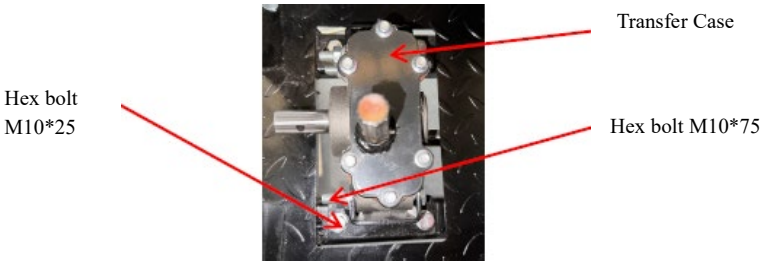

Figure 5-13

4. Install the rear drive shaft.

① Align the rear drive shaft with the splined shaft of the rear axle.

Then, fit the universal joint of the drive shaft onto the rear axle, ensuring the inner end face of the universal joint aligns with the shaft end face of the rear axle output shaft.

Next, thread on the hex slotted nut provided with the rear axle and secure it with a cotter pin.
② Pass an M8 bolt through the hole, then fit two hex nuts. Note: The first nut must be tightened, and the second nut should be tightened against the first nut.
③ For the other end of the rear drive shaft, after aligning and engaging it with the output shaft of the transfer case via the splines, pass an M8 bolt through the hole, then fit two hex nuts. Note: The first nut must be tightened, and the second nut should be tightened against the first nut. The drive shaft is shown in Figure 5-14, and Figure 5-15 illustrates the connection method between the drive shaft and the rear axle.



Figure 5-14



Figure 5-15

Note!
After completing this step, manually rotate the input shaft of the transfer case to check whether the output shaft of the transfer case and the input shaft of the rear axle can rotate synchronously:

- If the input shaft of the transfer case does not rotate, open the transfer case cover plate to inspect whether the gears inside the transfer case are correctly assembled and whether any gears are damaged. If any of the above issues are found, please contact your local distributor to replace the transfer case.
- If the output shaft of the transfer case rotates but the input shaft of the rear axle does not rotate synchronously, please contact your local distributor to replace the rear drive shaft.

Ensure that the center planes of the outer yoke of the drive shaft are coplanar, and the center planes of the inner yoke are coplanar, to guarantee free rotation of the universal joint.

5. Installation of Pedals and Front Brake Lever

As shown in Figure 5-16: Connect the main frame and the brake pedal using a B-type pin of specification Φ17×80, then secure it with an R-type pin. Use a B-type pin to connect the front brake lever and the brake pedal, and fix it with an R-type pin

Figure 5-16



As shown in Figure 5-17, pass the front brake lever sequentially through the flat washer and the compression spring. Then, connect the front brake lever to the rocker arm on the brake shaft using a B-type pin shaft, and install an M8 locking nut. Note: Do not tighten the locking nut at this stage, as this will allow subsequent adjustment of the brake force by adjusting the compression spring via the locking nut.

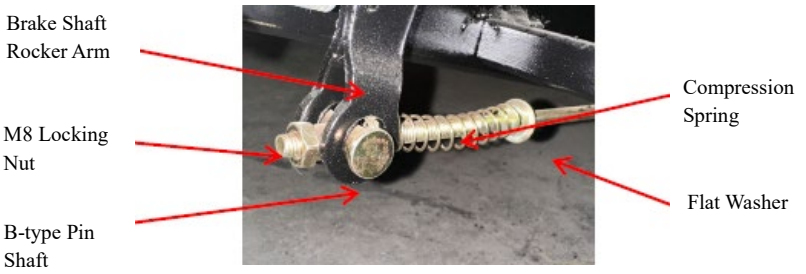

6. Install the brake rocker arm (as shown in Figure 5-18)

① Adjust the brake rocker arms so that both are positioned at the same angle. Then, align the involute spline of the brake rocker arm with the involute spline of the rear axle's brake shaft. Ensure the rocker arm is oriented at an angle between 15° and 25° relative to the vertical direction, leaning toward the rear axle, as shown in Figure 5-1.



Figure 5-18

②Secure the brake rocker arm to the brake shaft of the rear axle using an M6 color-zinc bolt that matches the brake rocker arm.

7. Install the rear brake rod.

① Install the rear brake lever/rod onto the brake lever mounting bracket, and thread on the locking nut, temporarily positioning it at the outermost end of the threads. Install the other side in the same manner. (See Figure 5-19)

② Pass the L-shaped side of the brake lever/rod through the hole on the brake rocker arm. On the other side, add a flat washer and then secure the rear brake lever/rod by inserting an R-clip through the hole in the lever. (See Figure 5-18)



Note! After installing the rear brake lever, it is necessary to adjust the position of the locking nuts on both the front and rear brake levers. When the brake is not engaged, rotate the wheel. Compared to a tire where the lever has not been adjusted, you should feel some resistance during rotation. At this point, the adjustment of the brake levers is complete. (The positions of the locking nuts on the left and right rear brake levers must be at the same location.)

During the adjustment of the brake levers, if no resistance is felt when rotating the wheel, and even after pulling the brake lever to fully engage the rocker arm, the wheel can still rotate freely, this indicates a problem with the brake drum. Please contact your local distributor to replace the rear axle

8. Installing the Cargo Bed Floor Plate

① Peel off the adhesive backing from the buffer rubber pads and attach them to the left and right vertical beams of the main frame at the positions where the U-bolts will be installed. Refer to Figure 5-20.

② Align the vertical beams of the floor plate with the vertical beams of the main frame, ensuring that the front end of the floor plate is flush with the front end of the main frame. Then, secure the frame by passing U-bolts through the vertical beams of the floor plate and the main frame. Connect them using hanging plates, and install spring washers and M10 nuts. Pay attention to the orientation (front/back) of the frame. Refer to Figure 5-21.



Figure 5-20



Figure 5-21

9. Installing the Cab Mudguard

As shown in Figure 5-22, install the cab mudguard using M8 hexagon flange bolts, M8 nuts, flat washers, and spring washers.



Figure 5-22

10. Installing the Cargo Bed Side Panels

① Align the holes on the two mounting brackets of the front panel with the corresponding holes on the floor plate. Then, secure them using M8 hexagon flange bolts, spring washers, flat washers, and hex nuts, tightening firmly.

② Align the holes of the hinges on the left and right side panels with the holes on the side edges of the floor plate. Then, secure them using M8 hexagon flange bolts, spring washers, flat washers, and hex nuts, tightening firmly. During this process, pay attention to the installation orientation of the hinges and side panels. Install the rear door in the same manner.

③ Connect the side panels to the front and rear door latches one by one, then engage and fasten them.

④ Use four cross-recessed pan head self-tapping screws to fix the backrest to the pre-reserved mounting position on the front panel of the cargo bed.

Note: During the latch installation process, after inserting the B-type pin, a flat washer must be placed over the pin before securing it with a cotter pin.



Figure 5-23



Figure 5-24

11. Connecting the Truck Head and the Trailer

Pass the trailer coupling shaft through the axle sleeve on the main frame, then secure the trailer coupling shaft using two M24 hex nuts. Connect the trailer to the truck head using a φ20 pin shaft, then connect the front drive shaft to the input shaft of the transfer case and the output shaft of the six-speed transmission. At position 1, where the front drive shaft connects to the six-speed transmission, insert a B-type pin shaft of specification φ6×30 and secure it with an R-type pin.

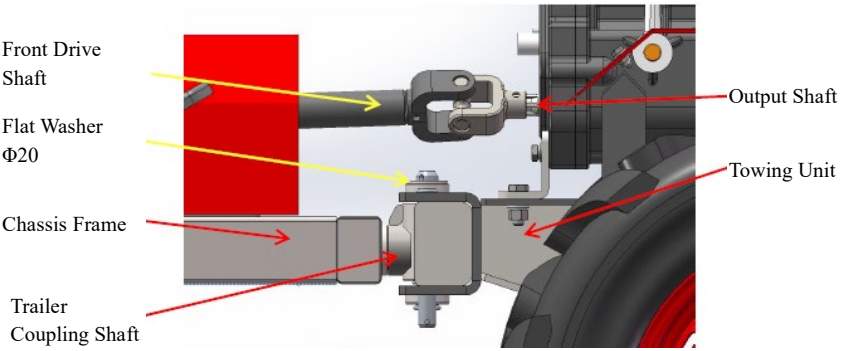

Figure5-25

Note: ① The pin shaft must be inserted from top to bottom.
② After inserting the pin shaft, a flat washer must be installed before fitting the R-type cotter pin.

12. Installing the Seat Frame Assembly and Drive Shaft Protective Cover

Secure the seat frame assembly to the main frame using four M8x20 hexagon flange bolts. Then, place the seat cushion directly into the seat frame assembly and fasten it using four cross-recessed pan head self-tapping screws.



Figure 5-26

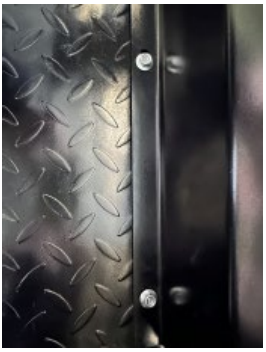

Figure 5-27

Secure the drive shaft protective cover to the main frame using eight M8x20 hexagon flange bolts.

13. Debugging Methods and Data

① Clutch Cable Adjustment

After the four-wheel drive transporter has been in use for a certain period, clutch performance may deteriorate due to wear on the friction plates or clutch release fork. In such cases, the clutch cable should be adjusted.

Italia Star Com Due S.R.L.
004/021.433.03.27 info@italiastar.ro www.italiastar.ro

Note: (1) Firmly grip and release the clutch lever 2-3 times to verify clutch operation. If abnormal, readjust. If the issue persists after repeated attempts, it may indicate severe wear on the clutch release fork or friction plates. In such cases, replace the parts with new ones at a service point.

(2) Unauthorized disassembly of the clutch is strictly prohibited to avoid damage to the clutch and other components.

② Throttle and Cable Adjustment Method and Data

When turning the throttle switch, if the engine's acceleration or deceleration performance is poor, the throttle cable should be adjusted accordingly.

Note: (1) Repeatedly turn the throttle switch 2-3 times and verify the engine's acceleration and deceleration performance.

(2) The throttle cable and its connector must be securely fastened with screws.

③ Based on your height, safety requirements, and other specific needs, the handlebars can be adjusted appropriately, both upward and downward, as follows:

1) Firmly grip the handlebar steering grips with your hands.
2) Select the handlebar position according to your height and personal preference.
3) Then release the handlebar steering grips.

Chapter 6: Precautions Before Operating the Transport Vehicle

To maintain the optimal performance condition of the transporter, daily inspections, maintenance, and adjustments are necessary. Additionally, the following precautions must be observed:

1. Bolts, Nuts, and Pins at Various Positions

Before operation, check for looseness or detachment of bolts and nuts on the gearbox, adjustment device mounting bolts, gearbox bolts, engine bolts, and nuts. After operating for 10-20 hours, re-inspect and tighten them. Also, check whether the pins connecting the trailer to the machine head are detached and if they function properly for connection.

2. Lubricating Oil

Before operation, inspect whether the lubricating oil at designated points reaches the specified oil level. During machine transportation, to prevent oil leaks, machines that were not pre-filled with oil must have their oil levels checked before operation.

3. Control Levers

Before operation, check whether the gear shift lever, clutch handle, handlebar (up, down, left, right) adjustment knob, steering handle, speed control lever, etc., are functioning properly.

Especially when checking the gear shift lever, ensure the clutch is disengaged before inspection. If the gear shift lever cannot engage, do not force it. Disengage the clutch again before attempting to engage.

4. Abnormal Conditions

After starting the engine, confirm whether there are any abnormal noises or overheating issues.

5. Break-in Operation

During the break-in period of the machine, avoid high-load operations for the first 2-3 hours.

Chapter 7: Operation of the Four-Wheel Drive Transporter

I. Starting Procedure (Refer to the Power Unit Manual)

I. Operation



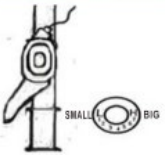

Figure 7-2

1. Gear Selection

- The main transmission of the four-wheel drive transporter has 4 selectable gears (1st gear, 2nd gear, neutral, and reverse gear). See Figure 7-1.
- The auxiliary transmission of the four-wheel drive transporter has 2 selectable gears. The high or low-speed gear can be changed based on speed requirements.
- Gear Shifting Method:

(1) Turn the throttle switch (Figure 7-2) clockwise to the far left position (minimum).
(2) Release the clutch lever (Figure 7-3) to disengage the clutch.
(3) Move each gear shift lever to the desired gear position.
(4) Squeeze the clutch lever, and the four-wheel drive transporter will operate in the selected gear.



Figure 7-3

II. Adjustment and usage method of arm rest frame

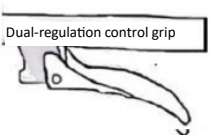

Figure 7-4

(1) Up and down adjustment of armrest frame: The armrest frame can be adjusted up and down according to the operator's requirements to facilitate their work. When the dual control handle (Figure 7-4) does not work during use, please adjust the cable adjustment bolt.

(2) Left and right rotation adjustment of armrest frame：Rotate the armrest frame left and right to achieve 180 degree adjustment. If the dual control handle adjustment does not work during use, please adjust the cable adjustment bolt.

III. Precautions for using four- wheel drive transport vehicles

1. During use, attention should be paid to the working condition and sound of each part, and the connection of each part should be checked for normal operation. No looseness is allowed. If any abnormal situation is found, the vehicle should be stopped for inspection and troubleshooting.
2. It is not allowed to immediately carry out heavy load work after cold start, especially for new or overhauled machines.
3. Pay attention to checking the oil level of the engine and transmission, and immediately replenish the oil if it is insufficient.
4. It is prohibited to cool the engine by watering.
5. When transporting goods or loading knives for cultivation, the four-wheel drive transport vehicle should be prevented from tipping over.
6. It is strictly prohibited to drive four-wheel drive transport vehicles equipped with rotary tillage blades on beaches or stone piles to avoid damaging the blades.
7. After work use, attention should be paid to removing soil, weeds, and oil stains from the. four-wheel drive transport vehicle to keep the whole machine clean.
8. Regularly clean the paper filter inside the filter.

Italia Star Com Due S.R.L.
004/021.433.03.27 info@italiastar.ro www.italiastar.ro

Chapter 8 Engine Maintenance

WARNINGS!

- Shut down the engine before maintenance.
- To prevent the engine from being accidentally started, turn the engine switch to OFF and disconnect the spark plug connection.
- The engine should be serviced by an authorized dealer, unless the user has appropriate tools, maintenance documentation, and repair capabilities.

Note:

- Use genuine engine components. Using low-quality substitutes can damage the engine.

If you want the engine to maintain excellent performance, it must be regularly inspected and adjusted.

- Regular maintenance ensures a long service life. The required maintenance intervals and maintenance items are described in the file below.

Maintenance Interval According to the month shown Or the actual operating hours come first project		USE everyday	20 Every month or 20 hours	50 Every season or 50 hours	100 Every 6 months or 100 hours	300 every year or 300 hours
Engine lubricating oil	Check the oil level	●				
	replace		●		●	
Lubricating oil for reduction gear (Applicable to certain models)	Check the oil level	●				
	replace		●			●
Air filter	check	●				
	clean	● (1)				
spark plug	eck and clean				●	
Spark eliminator (optional)	clean				●	
Fuel tank and filter	clean			● (2)		
Valve	check and adjust					● (2)
Fuel line	check	Every two years (if necessary, replace)				●(2)

WANNINGS 1. If used in dusty areas, increase maintenance frequency.

2. Non professionals or untrained and unqualified personnel are not allowed to repair machines。

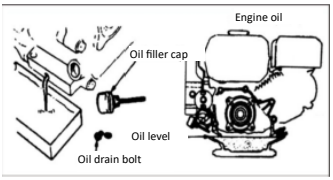

Figure 8-1

1.Replace the lubricating oil (as shown in Figure 8-1)

After the engine is warmed up, drain the oil to ensure quick and thorough draining.

① Unscrew the oil dipstick and drain bolt to drain the lubricating oil.

② Install the oil bolt and tighten it.

③ Add the recommended lubricating oil again and check the oil level.

④ Install the oil dipstick. 2.Maintenance of air filter

A dirty air filter will prevent air from entering the carburetor. To prevent carburetor malfunction, the air filter should be regularly maintained. If the engine is running in a dusty area, the maintenance frequency should be increased.

Warning! Do not use gasoline or low ignition point cleaning agents to clean the air filter, as this may cause combustion.

Attention! Without an air filter, the engine cannot be operated as it can cause rapid wear and tear. Maintenance methods for air filters：

① Remove the butterfly screw cap and air filter cover, and take out the filter element.

② Clean the filter element with a non flammable or high ignition point solvent and let it dry completely.

③ Let the filter element absorb and clean the engine lubricating oil, and then squeeze out the oil completely.

④ Reinstall the filter element and air filter housing.

Chapter 9 Maintenance and upkeep of four-wheel drive transport vehicles

Due to changes in operation, friction, wear, and load, four-wheel drive transport vehicles may experience loose connecting bolts, component wear, decreased gasoline engine power, and increased fuel consumption, which seriously affect their normal use. To reduce the occurrence of the above situation, it is necessary to strictly and regularly carry out maintenance work to maintain the good technical condition of the four-wheel drive transport vehicle and extend its service life.

I. Running-in

1. Please refer to the instruction manual for the running in of gasoline engines.
2. New or overhauled four-wheel drive transport vehicles should first work under no-load conditions for 1 hour, and then work under light load conditions for 5 hours before immediately releasing all lubricating oil from the gasoline engine crankcase while it is still hot. After injecting engine oil according to the procedures in Chapter 2, 1 and 2, and running in for 4 hours, it can be put into normal operation.

II. Technical maintenance of four-wheel drive transport vehicles

1. Maintenance per shift (conducted before and after each shift)

① Listen and observe for any abnormal phenomena in each part, such as abnormal noise, overheating, and loose bolts.

Italia Star Com Due S.R.L.
004/021.433.03.27 info@italiastar.ro www.italiastar.ro

② Check for oil leaks in the gasoline engine and transmission case.
③ Check whether the oil level of the gasoline engine and transmission case is between the oil level gauge and the lower line.
④ Timely remove dirt, weeds, and oil stains from the entire machine and accessories.
⑤ Fill in the operation record.

2. First level maintenance (every 150 hours of operation)

① Perform all maintenance tasks for each shift.
② Clean the transmission case and replace the oil.
③ Check and debug the clutch and shift system.
④ Check the pin shaft and nut at the universal joint connection of the front and rear drive shafts. If there is any deformation, replace them in a timely manner

3. Second level maintenance (every 300 hours of operation)

① Perform all maintenance tasks every 150 hours of work.
② Check all gears and bearings, and replace them with new ones if they are severely worn.
③ If other parts of the four-wheel drive transport vehicle, such as the rear axle, connecting bolts, and trailer connecting pin shaft, are damaged, please replace them with new ones.

4. Technical maintenance (every 600-800 working hours)

Go to the local authorized maintenance station for complete disassembly, cleaning and inspection. Parts with severe wear must be replaced or repaired as appropriate.

5. For maintenance and upkeep of diesel engines, please follow the instructions in the diesel engine manual.

III. Technical maintenance table for four-wheel drive transport vehicles (marked with √ in the table indicate the maintenance content that should be done)

Working gap / Maintenance	everyday	Working for 8 hours at half load	After the first month or 20 hours	Third month or 150 hours	Every year or 1000 hours	Every two years or 2000 hours
Check and tighten nuts and bolts	√					
Check and add engine	√					
Clean and replace engine oil		first time	second time	√third time onwards		
Check for oil leakage	√					
Remove dirt, weeds, and oil stains to maintain cleanliness	√					
trouble clear	√					
Adjust the control components	√					
Gear and bearings					√	
Rear axle					√	

IV. Long term storage of four-wheel drive transport vehicles

When a four-wheel drive transport vehicle needs to be stored for a long time, the following measures should be taken to prevent rusting.

1. Seal the gasoline engine/diesel engine according to the instructions provided.
2. Clean the surface of dust and dirt.
3. Drain the lubricating oil from the gearbox and inject new oil.
4. Apply rust proof oil to unpainted areas on non aluminum alloy surfaces.
5. Store the product indoors in a well ventilated, dry, and safe place.
6. Properly store random tools, product certificates, and user manuals.

Chapter 10 Common Malfunctions and Troubleshooting Methods

When the engine cannot be started, please check:

1. Is the engine switch in the ON position?
2. Is there enough lubricating oil available?
3. Is the fuel valve in the ON position?
4. Is there fuel in the fuel tank?
5. Whether the fuel has reached the carburetor can be checked by loosening the carburetor drain bolt and turning the fuel valve ON.

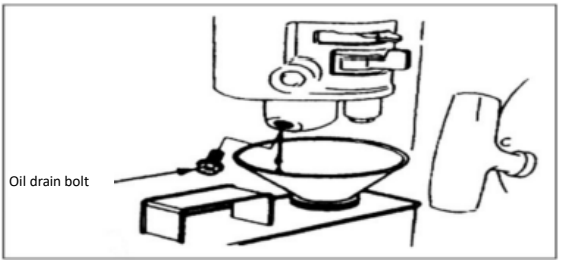

Figure 10-1

Warning ! If there is fuel spillage. It is necessary to thoroughly remove and wait for them to evaporate before detecting spark plugs or starting the engine. Spilled fuel or its volatile gases can cause fires.

Italia Star Com Due S.R.L.
004/021.433.03.27 info@italiastar.ro www.italiastar.ro

6. Are there sparks in the spark plug.

a. Remove the spark plug cap, clean the dust, and then remove the spark plug.

b. Install the spark plug cap onto the spark plug.

c. Contact the metal casing of the spark plug with the engine cylinder head. Gently pull the starter and observe if sparks are generated. If there is a spark, reinstall the spark plug. Start the engine.

7. If the engine still cannot be started, please go to an authorized dealer for maintenance.

8. Clutch faults and troubleshooting

Phenomenon	Reason	Method
Clutch not working	The throttle is not increased and the RPM is not reached	Increase the throttle to increase the RPM
	Friction plate failure	Replace
	Spring failure	Replace
	The bearing inside the clutch is burnt out	Replace
Slipping (slow or no rotation of the gearbox spindle)	Spring fatigue failure	Replace
	The fork shaft does not rotate flexibly, causing the fork to not fully reset	Clean the positioning pin. Push the disc joint surface to make it rotate flexibly
	Improper adjustment of clutch cable	Adjust the clutch cable again

9. Troubleshooting of Transmission and Other Malfunctions

Phenomenon	Reason	Method
Gear noise	Axis deformation and bending	Replace
	Gasket tear	Replace
	Gear excessively worn	Replace
	The fit between the bearing and the housing is too loose	Replace
Leakage of gearbox	The box has concealed micro loose holes	Repair welding or apply primer to seal the leak
Oil leakage at the clutch arm shaft	O-ring failure	Replace
Over heat	Insufficient lubricating oil inside the box	Add engine oil as required
	The gear backlash is too small	Reassemble
	The axial clearance is too small	Reassemble
Oil leakage at the connection of the gearbox	The connecting bolt at this location is loose	Tighten the bolt
	The seal at that location is damaged	Replace
Oil leakage at the end cap	The connecting bolt at this location is loose	Tighten the bolt
	The skeleton oil seal at this location is damaged, and the connecting bolt at this position is loose	Replace
Oil leakage at the output	The skeleton oil seal at this location is	Replace

Phenomenon	Reason	Method
shaft	damaged	
Oil leakage at the drain hole	O-ring failure	Replace
	Loose screw plug	Tight the nut
The rotary tillage blade is broken	Encountering hard objects such as stones during use	Replace
Pull cord breakage during operation.	Long term work wear and tear	Replace

Chapter 11 Standard Configuration and List of Vulnerable Parts Attachment List

Standard configuration list

One complete set of four-wheel drive transport vehicle, one trailer, one pair of plowing knives, one set of random documents, one set of random tools, and one certificate of conformity.

List of vulnerable parts

Serial number	part name	size and degree	working area
1	Clutch wire	Every three months	Handle frame
2	On-off switch	Every three months	Handle frame
3	Throttle cable	Every three months	Handle frame
4	Tires	Every three months	/
5	Tilling blades	Every three months	Blades assembly
6	Engine vulnerable parts	/	Refer to the engine manual

Attention! When replacing parts, original and legitimate parts should be used, otherwise it may cause machine failure or damage, and in serious cases, property and personal injury accidents may occur.

Italia Star Com Due S.R.L.
004/021.433.03.27 info@italiastar.ro www.italiastar.ro

Technical data

Model	BTA-17SG-4WD	BTA-17SD-4WD
Engine	Petrol 192F	Diesel 192F
Horse Power (HP)	17	17
Displacement (cc)	459	512
Fuel Tank Capacity (L)	6,5	5,5
Gear shifting	0/ -1/ 1,2/ x2	
Wheel Base (mm)	2660	
Battery	12V 45Ah	
Steering Angel	≥43°	
Van D-L*W*H (mm)	1600*1200*400	
Load Capacity (KG)	1000	
Overall Dimensions (mm)	1300*570*1400	
N.W./G.W. (KG)	380/410	

Machine register, tests and maintenance

Nr.	Date	Fault description	Repaires performed	Guarantee extension	L.S.
1					
2					
3					
4					
5					

Authorized service:

Italia Star Com Due S.R.L.
Autostrada Bucureşti - Piteşti km. 13.2
Loc. Chiajna - Ilfov
Tel: 021.433.03.27
Fax: 021.433.03.26
info@italiastar.ro www.italiastar.ro

Warranty Certificate

Series AA No. _____

Product name: _____

Model : _____

Series no.: _____

Accessories: _____

Seller: _____

Signature / stamp: _____

Buyer: _____

Adress : _____

Date of purchase: _____

Signature / stamp: _____

DISTRIBUTOR: .....

NAME: .....

ADDRESS .....

I hereby confirm that I received the product in perfect condition with the utilization manual and I fully agree that this warranty certificate is valid only accompanied with the purchase invoice or receipt. If the product is not accompanied by this certificate or warranty is expired or canceled by the service due to abnormal usage conditions, the repairs will be done and charged after my consent

Warranty Conditions

..... months warranty period from the date of purchase.

The service under terms of warranty has to be required to the closest Authorised Assistance Centre (you can find the list in our sales network or check it on our website www.italiastar.ro in the Service area) ; the buyer has to apply for warranty always showing documents about the date of purchase of the item itself.

As warranty we mean reparation or substitution of those spares that have manufacturing defects.

For all the Italia Star products, the terms of warranty are one year after the date of delivery to the user.

Reparations done during the warranty period do not interrupt the period of the general warranty itself.

The warranty service include reparation or substitution of all the defective parts; if the reparation is done at the customer's place all the transfer to and from the assistance centre will be charged to the purchaser.

All the reparations under terms of warranty, even if done in one of our authorised assistance centres, have to be approved by Italia Star Service department in order to allow the reparations.

The warranty cannot be accepted in the following cases:

· When the reparation or substitution of the parts has been done by a non-authorised Italia Star assistance service;

· When the cause of the problem is due to the use of non original Italia Star spare parts;

· When the user install on the machine non original or not indicated on the manual accessories;

· When the product has been, modified, repaired, disassembled from the buyer or from others;

· When there are modifications in the product done without Italia Star authorisation that can have influence on the correct functioning of the product;

· In case of incorrect start-up, incorrect use of the machine, incorrect use of the instruction given in the operating and maintenance manual, and not execution of the maintenance scheduled procedures;

·In case of natural disasters;
·In case of standard wear and tear;
·In case of damages caused by use of inadequate fuel and lubricant;
·In case of damages to the electrical components caused by an inadequate electrical system, in case of problems given by the electrical alimentation net, or by connections done without following the instruction of the operating and maintenance manual.

For generators, the warranty is provided and valid for the specified number of operating hours:

- Diesel/petrol engines running at 3000 rpm – 1000 hours
- Diesel engines running at 1500 rpm – 2000 hours
- Petrol generators – 500 operating hours

Strictly follow the maintenance schedule indicated in the user manual.
Brushes are not covered by the warranty – they are consumables, not spare parts.
The warranty period for the rechargeable battery is 6 (six) months!

* Subject to the maintenance schedule specified in the user manual.
*Brushes are not covered by warranty, those are consumables.

THE WARRANTY IS NOT TRANSMISSIBLE

Authorized Service

Name:_____

Adress: _____

Phone: _____

e-mail: _____

www.bisonte-romania.ro

Italia Star Com Due S.R.L.
Autostrada Bucuresti-Pitesti, km. 13/2, Loc. Chiajna, IF
004/021.433.03.27 info@italiastar.ro www.italiastar.ro